Ապարան համայնքի թվով 16 գյուղական բնակավայրերի խմելու ջրի ջրագծերի վերակառուցման ՆՆՓ կազմում

Ափնագյուղ բնակավայր

Պատվիրատու՝ Ապարանի համայնքապետարան

Կատարող Կոնսորցիումի առաջատար «Ակադեմիկոս Ի.Վ. Եղիազարովի անվան ջրային հիմնահարցերի և հիդրոտեխնիկայի ինստիտուտ» ՍՊԸ

Պայմանագիր թիվ ՀՀ-ԱՄ-ԱՀ-ԳՀԽԾՁԲ-83/24

Տնօրեն Ա.Բաբայան

ՆԳԾ՝ Պ. Բալջյան

ԵՐԵՎԱՆ 2025թ.

ԲՈՎԱՆԴԱԿՈՒԹՅՈՒՆ

ԲԱԺԻՆ 1 - Աղբյուրակապ և ջրընդունիչ ավազան

Ընդհանուր տվյալներ 1

Աղբյուրակապի և ջրընդունիչ ավազանի գլխավոր հատակագիծ 2

Աղբյուրակապ ավազանի հատակագիծ և կտրվածքներ 3

Աղբյուրակապ ավազանի ամրանավորում 4

Աղբյուրակապ ավազանի աշխատանքների ծավալներ և ամրանների մասնագիր 5

Ջրընդունիչ ավազանի հատակագիծ 6

Ջրընդունիչ ավազանի երկայնական կտրվածք 7

Ջրընդունիչ ավազանի լայնական կտրվածք 2-2 8

Ջրընդունիչ ավազանի լայնական կտրվածք 3-3 9

Ջրընդունիչ ավազանի ամրանավորման հատակագիծ և պատերի նշանակում 10

Ջրընդունիչ ավազանի ամրանավորման երկայնական և լայնական կտրվածքներ 11

Ջրընդունիչ ավազանի հատակի սալի և պատ 4-ի ամրանավորում 12

Ջրընդունիչ ավազանի ծածկի սալի ամրանավորում 13

Ջրընդունիչ ավազանի աշխատանքների ծավալներ 14

Ջրընդունիչ ավազանի ամրանների մասնագիր 15

Նախագծային մշակումներում օգտագործված նորմատիվային փաստաթղթերը

Հ/հ	Անվանումը
1	ՀՀՇՆ 30-01-2014 «Քաղաքաշինություն. Քաղաքային և գյուղական բնակավայրերի հատակագծում և կառուցապատում»
2	ՀՀՇՆ 32-01-2022 «Ավտոմոբիլային ճանապարհներ»
3	ԳՈՍՏ 25100-2020 «Գրունտային դասակարգում»
4	ՀՇՆ 22-01-2024 «Շինարարական կլիմայաբանություն»
5	ՀՀՇՆ 40 01.02 «Ջրամատակարարում. Արտաքին ցանցեր և կառուցվածքներ»
6	ԼՄՄՊ 4.01-101-2000
7	ՀՀՇՆ 52-01-«Բետոնե և երկաթբետոնե կոնստրուկցիաներ»
8	ՀՀՇՆ 30-02-2022 «Տեղանքի բարեկարգում»
9	ՀՀՇՆ 20 05 2022 «Շինարարական կոնստրուկցիաների պաշտպանությունը կոռոզիայից»

Հանձնարարված՝ ՀՀԱԻ՝ ԱՊԿԸ, ՇՏԱ՝ ենթակարգած, Հիդրոէներգետիկ ԱՊԿԸ			Պատվիրատու՝	ՀՀ-ԱՊՎ-ԱՀ-ԳՀԵՍԶՔ-83/24	
			Գլխավոր՝ Ապարանի համայնքապետարան		
Ն.Գ.Ի.	Տ. Բաբայան		Ապարան համայնքի թիվ 1 գյուղական բնակավայրերի խմելու ջրի ջրաղբյուրների վերակառուցման ՀՀՇ-ով նախատեսված միջոցառումներ Ամփոփիչ բնակավայր		
Նախագծեց	Ա. Բաբայան				
Ստուգեց	Վ. Թորոսյան		Ընդհանուր տվյալներ		
				Թերթ	Թերթեր
				1	15

Աղբյուրակապի և ջրընդունիչ ավազանի գլխավոր հատակագիծ Մ1:500

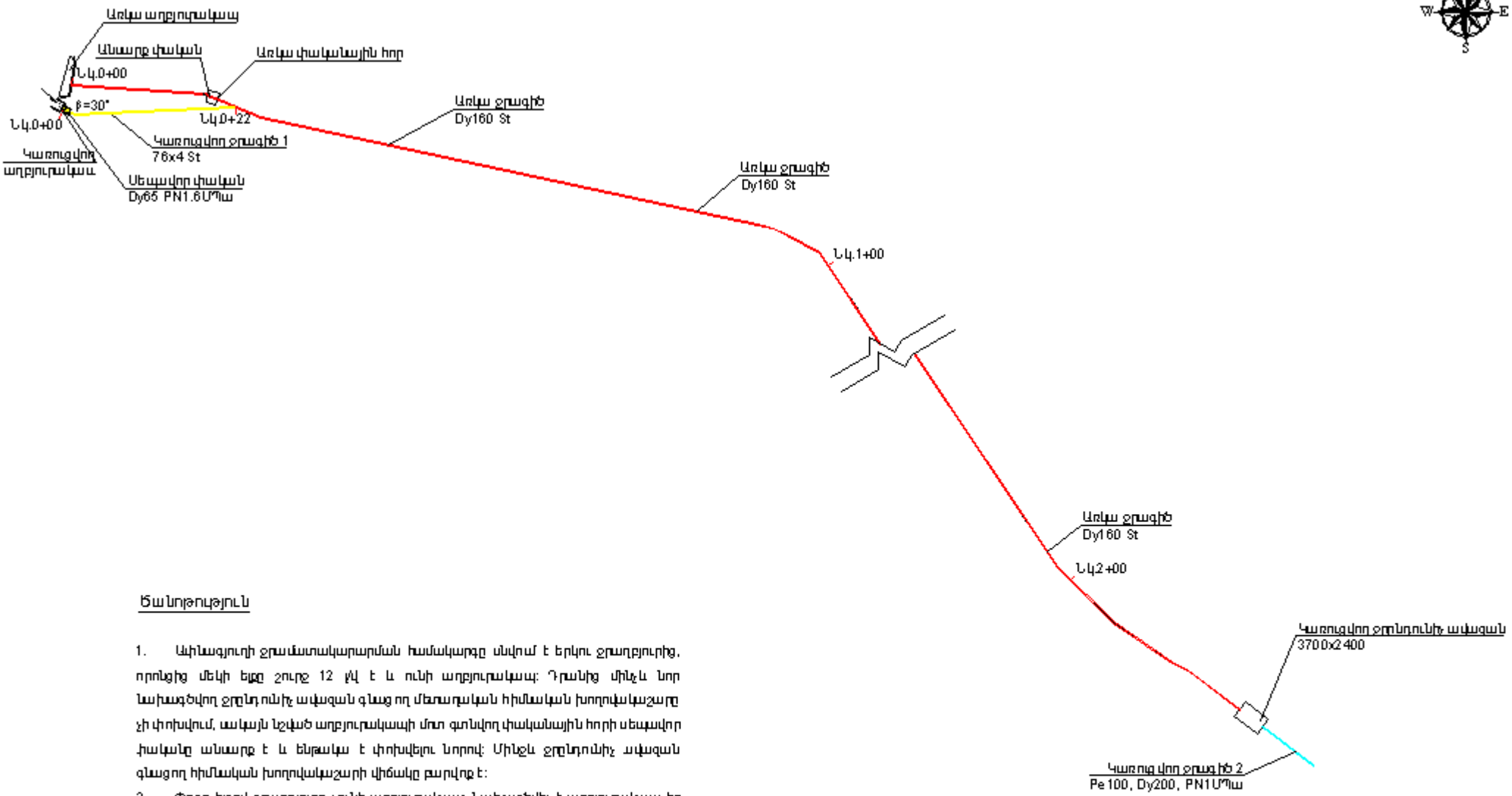

Ճանապարհություն

1. Ափնագյուղի ջրամատակարարման համակարգը սնվում է երկու ջրաղբյուրից, որոնցից մեկի ելքը շուրջ 12 լ/վ է և ունի աղբյուրակապ: Դրանից մինչև նոր նախագծվող ջրընդունիչ ավազան գնացող մեռադական հիմնական խողովակաշարը չի փոխվում, սակայն նշված աղբյուրակապի մոտ գտնվող փականային հորի սեպավոր փականը անարդ է և ենթակա է փոխվելու նորով: Մինչև ջրընդունիչ ավազան գնացող հիմնական խողովակաշարի վիճակը բարվոք է:
2. Փոքր ելքով ջրաղբյուրը չունի աղբյուրակապ: Նախագծվել է աղբյուրակապ իր փականային հորով և հիմնական խողովակաշարին միացվող 22մ երկարության մեռադական Ø1 ջրագծով:

Հաստատում եմ

Ապարան համայնքի ղեկավար

Կազմակերպություն՝ ՀՀԱՀ՝ ՍՊԸ, ՇՏՀ ներմուծում, շիրակ ՍՊԸ			Պատվիրատու՝	ՀՀ-ԱՄՍ-ԱՀ-ԳՀՆ-ՇՏՀ-83/24
			Գլխավոր՝ Ապարանի համայնքապետարան	
Ն.Գ.Ի.	Տ. Բալյան		Ապարան համայնքի թիվ 1 և գյուղական բնակավայրերի խմելու ջրի ջրագծերի վերակառուցման նախագիծ կազմում Ա փնտագյուղ բնակավայր	
Ստուգեց	Ա. Բալյան			
Ստորագրեց	Վ. Թորոսյան			
			Աղբյուրակապի և ջրընդունիչ ավազանի գլխավոր հատակագիծ	
			Թերթ	Թերթեր
			2	15

Աղբյուրակապի հատակագիծ Մ1:20

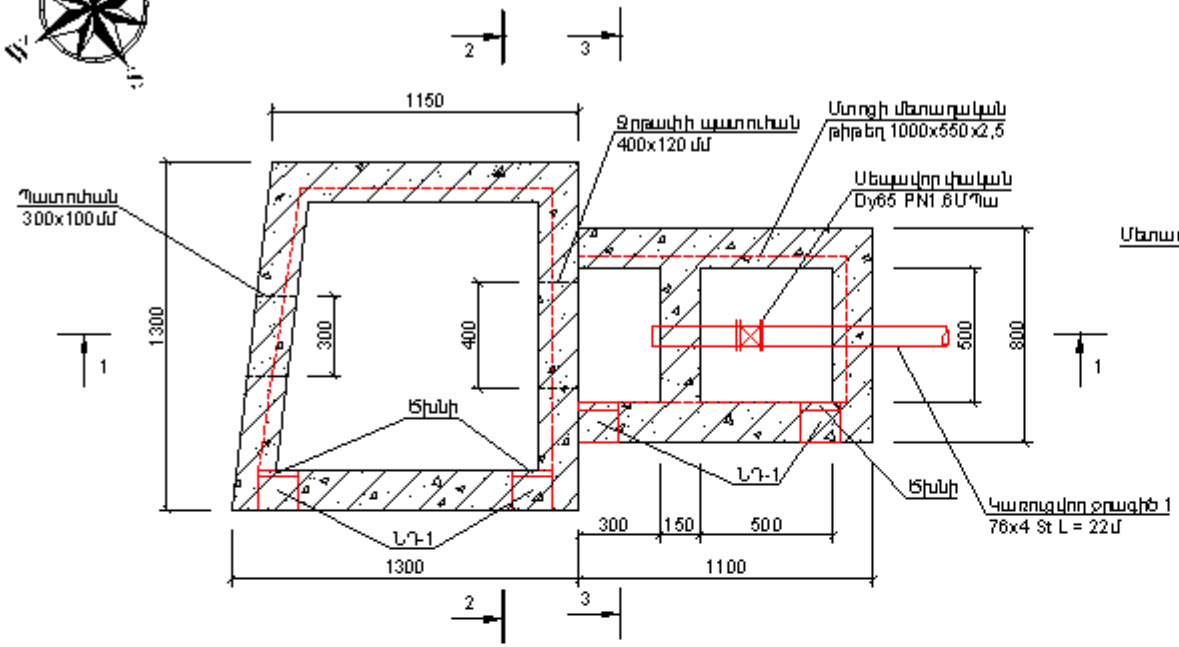

Հանգույց 1

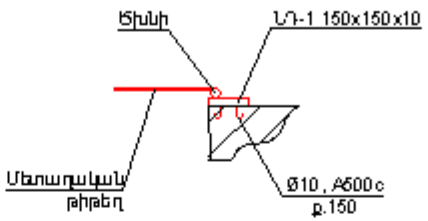

Աղբյուրակապի լայնական կտրվածք 2-2

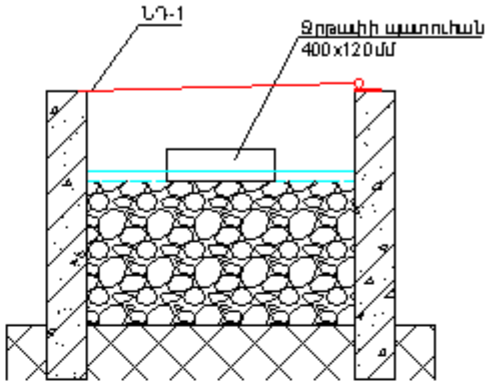

Աղբյուրակապի լայնական կտրվածք 3-3 Մ1:20

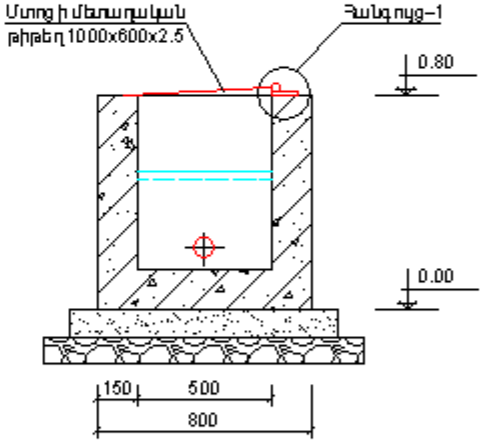

Աղբյուրակապի երկայնական կտրվածք 1-1 Մ1:20

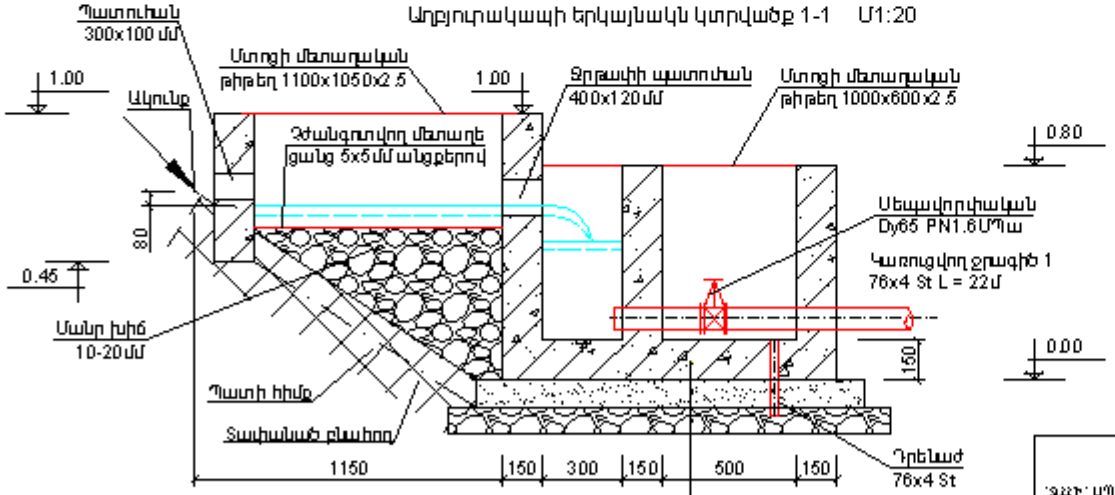

Հատակի ե/բ սալի h = 150 մմ B 25 W6 դասի բետոնից

Բետոնե հարթեցնող շերտ B 7.5 դասի բետոնից, h = 100 մմ

Խճի նախապատրաստական շերտ, h = 100 մմ

Նշանակություն

1. Աղբյուրակապի մանր խճի վերին մակարդակը, որտեղ փռվում է մետաղյա ցանցը պետք է 5սմ ցածր լինի ջրթափի շեմից:
2. Աղբյուրի ակունքից աղբյուրակապ ջուրը մտնելու համար ցածր պատի ներքևում ստեղծվում է պատուհան (տես այդ պատի ամրանավորումը), որի շեմի նիշը 5սմ ցածր է աղբյուրի ակունքից:

Գլխավոր գլխավոր՝ ՀՏԳՀԻ՝ ՍՊԸ, ՇՏՀ ՆԻՄՏՊՐԱՀ, ՀԻՐՈՒՆԻ ՍՊԸ			Պատվիրատու՝	ՀՀ-ԱՄՍ-ԱՀ-ԳՀԵՆԵՑՔ-83/24
			Գլխավոր՝ Ապարանի համայնքապետարան	
Ն.Գ.Ի.	Տ. Բալյան		Ապարան համայնքի թիվ 1 գյուղական բնակավայրերի խմելու ջրի ջրաբերի վերակառուցման նախագիծ Ա փուլ գյուղ Ներքին Գետաշեն	
Ներգրավված	Ա. Բալյան			
Ստուգող	Վ. Թորոսյան			
			Աղբյուրակապ ավազանի հատակագիծ և կտրվածքներ	Թերթ 3 / Թերթեր 15

Աղբյուրակապի ամրավորման հատակագիծ կտրվածք 1-1 U1:20

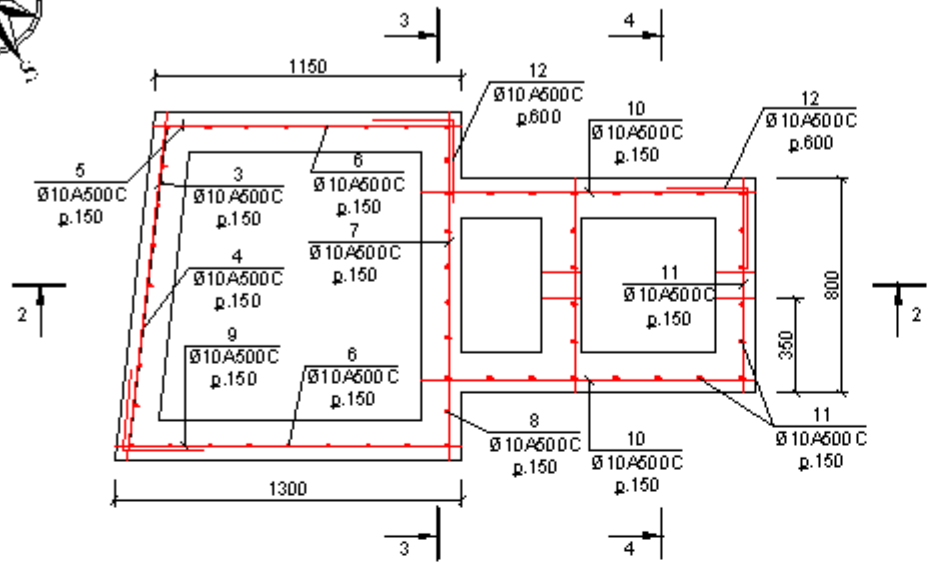

Աղբյուրակապի ամրավորման երկայնական կտրվածք 2-2 U1:20

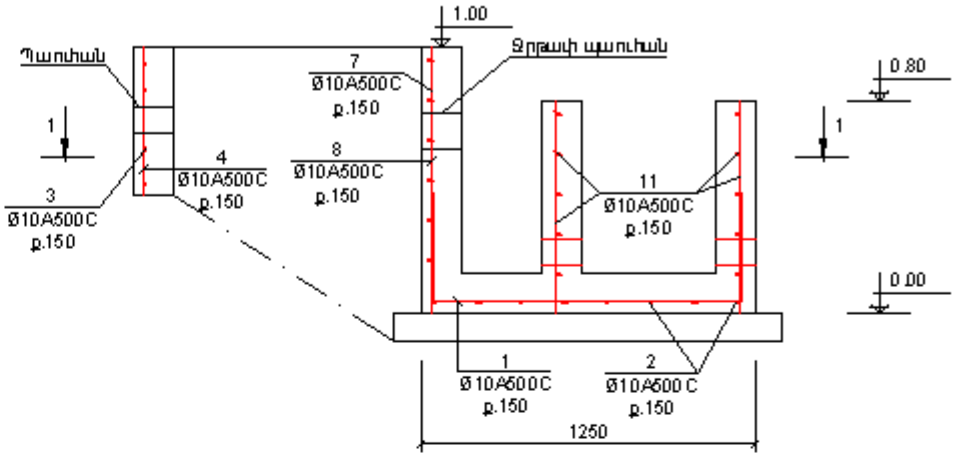

Աղբյուրակապի ամրավորման լայնական կտրվածք 3-3 U1:20

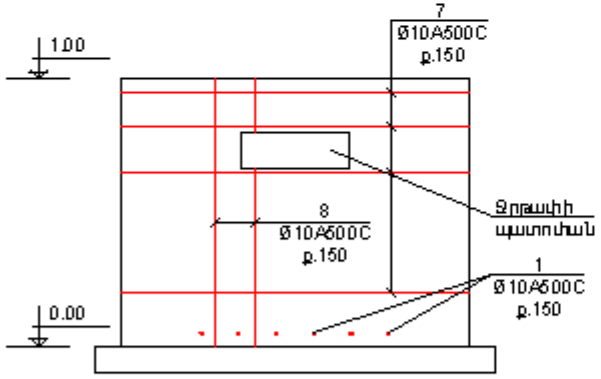

Աղբյուրակապի ամրավորման լայնական կտրվածք 4-4 U1:20

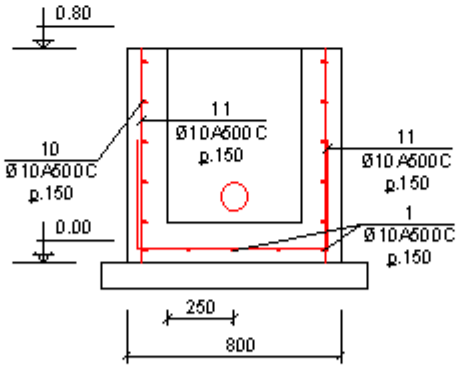

Աղբյուրակապի պատերի նշանակում U1:20

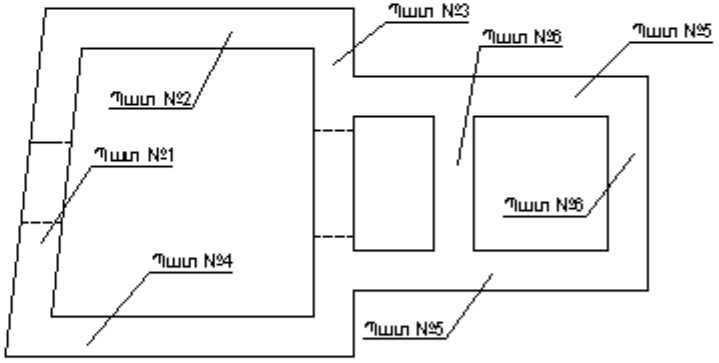

Աղբյուրակապի ամրավորման լայնական կտրվածք 3-3 U1:20

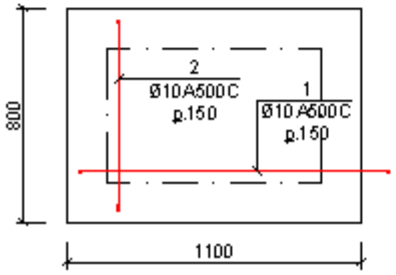

Բացատրություն

1. Եռակցումը կատարվում է 342 տիպի էլեկտրոդներով: ՊՍ 9467-75:
2. Եռակցման կարերի բարձրությունը պետք է լինի 4մմ:
3. Պաշտպանիչ շերտի հաստությունը ընդունել 5 մմ:
4. Աղբյուրի ակունքից աղբյուրակապ ջուրը մտնելու համար պատ 1-ի ներքևում ստեղծվում է պատուհան (տես այդ պատի ամրանավորումը), որի շեմի նիշը 5սմ ցածր է աղբյուրի ակունքից:

Կոնսալտինգ՝ ՀՀԱԻՊ ՍՊԸ, ՇՏՇ ՆԻՄՏՊՐԱՄ, Հիդրոէներգետիկ ՍՊԸ			Պատվիրատու՝	ՀՀ-ԱՊՊ-ԱՀԿ-ԳԿԵՆՏՇՇ-83/24
			Գլխավոր՝ Ագարակի համալիրային	
Ն.Գ.Ի.	Տ. Բալայան		Ագարակ համալիրի թիվ 1 և գյուղական բնակավայրերի խմելու ջրի ջրաբերի վերակառուցման նախագիծ կոշտամ Ամփոփագրի բնակավայր	
Ն.ախագիծ	Ա. Բալայան			
Ստուգող	Վ. Թորոսյան			
			Աղբյուրակապ փազանի ամրանավորում	Թերթ 4 / Թերթեր 15

Աղբյուրակապի աշխատանքների ծավալները

1	Աշխատանքների տեսակները և անվանումը 2	Չափման միավորը 3	Քանակ 4
	1.1 Աղբյուրակապ ավազան		
	1.1.1 Հողային աշխատանքներ		
1	Աղբյուրի ակունքի շրջակա գրունտների մաքրում ձեռքով	մ²	0,5
2	Մոլբերտի մոլեկներ տեղադրում ձեռքով	մ³	2,4
3	Աղբյուրակապ ավազանի փոսերի փորում III կարգի գրունտներում ձեռքով, կողերի լցրում	մ³	1,2
4	Փոսերում ջրի հեռացում տեղադրելով 10 տ շերտ տեղադրում ձեռքով, տրանսպորտի չափը 10-20 մ	մ³	0,2
5	Հանված գրունտի հողպեղում տեղում ձեռքով	մ³	1,7
	1.1.2 Տեխնոլոգիական աշխատանքներ		
1	Խողովակ 76 × 4 մմ, St, մոնտաժում	մ	22
2	Մետաղե փականներ DN65, PN1,6 ՄՊա, մոնտաժում	հատ	1
3	Ստրաբոս կցամասեր DN65, PN1,6 ՄՊա, տեղադրում	հատ	2
4	Անկյուն 30°, Dy 76, St, մոնտաժում	հատ	4
5	Միացումներ Dy150 և Dy76 խողովակների մեջտեղում հատկացման կարի լրամշակում	մմ	260
6	10-20հմ չափերի մոնոտիպի տեղադրում աղբյուրակապում, ձեռքով	մ³	0,4
7	5 × 5 մմ անցքերով մետաղե պատնեշ ցանցի տեղադրում մանրակ ճոպանի ամրացմամբ (ՍՆԿ 1մՇ)	մ²	
8	Աղբյուրակապ ավազանի փոքրանկյունի և ուղղահայաց	մ²	1,8
9	Խողովակաշարի փոքրանկյունի և ուղղահայաց	մ	22

1.1.3 Շինարարական աշխատանքներ

	Աղբյուրակապ ավազանի հիմքի տակի և պատերի ամրացումներում		
1	Երկաթ Φ10A500c	կգ	82
2	Հարթեցվող 10 մ չափ B7,5 դասի բետոն	մ³	0,15
3	Բետոն B25, W6 դասի	մ³	1,1
5	Գետնաբեկի հարդարում Δ=2մմ թիթեղ, չափը 1000×600	կգ	9,6
6	Գետնաթեկի հարդարում Δ=2մմ թիթեղ, չափը 1100×1100	կգ	29,4
7	Ներքին դեռապ ՍՊ 1, 100×100×10 4 հատ	կգ	0,32
8	Ճնշաչափ	հատ	4
9	Գետնաթեկ փականք	հատ	2
10	Մետաղյա մասերի և խողովակների հակակոռոզիոն հատկությունների երկրորդ ներկում		9,5 մ2
11	Ամառանոցի սարքերի և ծածկի երկերանի տեղադրում		6 մ²

Աղբյուրակապի ամրանների մասնագիր

Հմ	Նշանակում	Մակնիշ	Երկարություն, մմ	Քանակը	Ընդհանուր երկարություն, մ	Զանգվածը, կգ 1 մետրի	Զանգվածը, կգ ընդհանուրը
		Միաձույլ հատակի ե/բ սալ					
1	150	Ø10A500C	1750	6	10.50	0.617	6,48
2	750	Ø10A500C	1500	8	10.40	0.617	6,42
		Միաձույլ ե/բ պատ 1					
3		Ø10A500C	1300	4	5,20	0,617	3,21
4		Ø10A500C	550	7	3.85	0.617	2,38
12	200	Ø10A500C	600	4	2.40	0.617	1,48
		Միաձույլ ե/բ պատ 2					
5		Ø10A500C	550-1150	8	9.20	0.617	5,68
6		Ø10A500C	700-1200	7	8.40	0.617	5,18
		Միաձույլ ե/բ պատ 3					
7		Ø10A500C	1300	7	9.10	0.617	5,61
8		Ø10A500C	1000	9	9.00	0.617	5,55
12	200	Ø10A500C	600	8	4.80	0.617	2,96
		Միաձույլ ե/բ պատ 4					
6		Ø10A500C	700-1200	7	8.40	0.617	5,18
9		Ø10A500C	550-1300	7	9.10	0.617	5,61
		Միաձույլ ե/բ պատ 5					
10		Ø10A500C	1250	10	12,50	0.617	7,71
11		Ø10A500C	800	16	12.80	0.617	7,90
		Միաձույլ ե/բ պատ 6					
11		Ø10A500C	800	18	14,40	0,617	8,88
12	200	Ø10A500C	600	4	2.40	0.617	1,48

Հանձնաժողով ՀՀԱԻ ՍՊԸ, ՇՏԱ ներմուծում, Հիդրոէկո ՍՊԸ			Պատվիրատու	ՀՀ-ԱՄ-ԱՀ-ԳՀԵՍԱՐ-83/24
			Գլխավոր ճարտարապետ՝ Ավազանի համալիրապատում	
Ա.Գ.Ի	Տ. Բալայան		Ավազան համալիրի թիվ 16 գրաֆական բեռնավորվածի համար ջրի ջրաքաշների վերակառուցման նախագիծ Ամփոփիչ բնակավայր	
Ղեկավարող	Ա. Բալայան			
Ստուգող	Վ. Թորոսյան			
			Աղբյուրակապ ավազանի աշխատանքների ծավալներ և ամրանների մասնագիր	Թերթ 5 / Թերթեր 15

Ջրընդունիչ ավազանի հատակագիծ M1:20

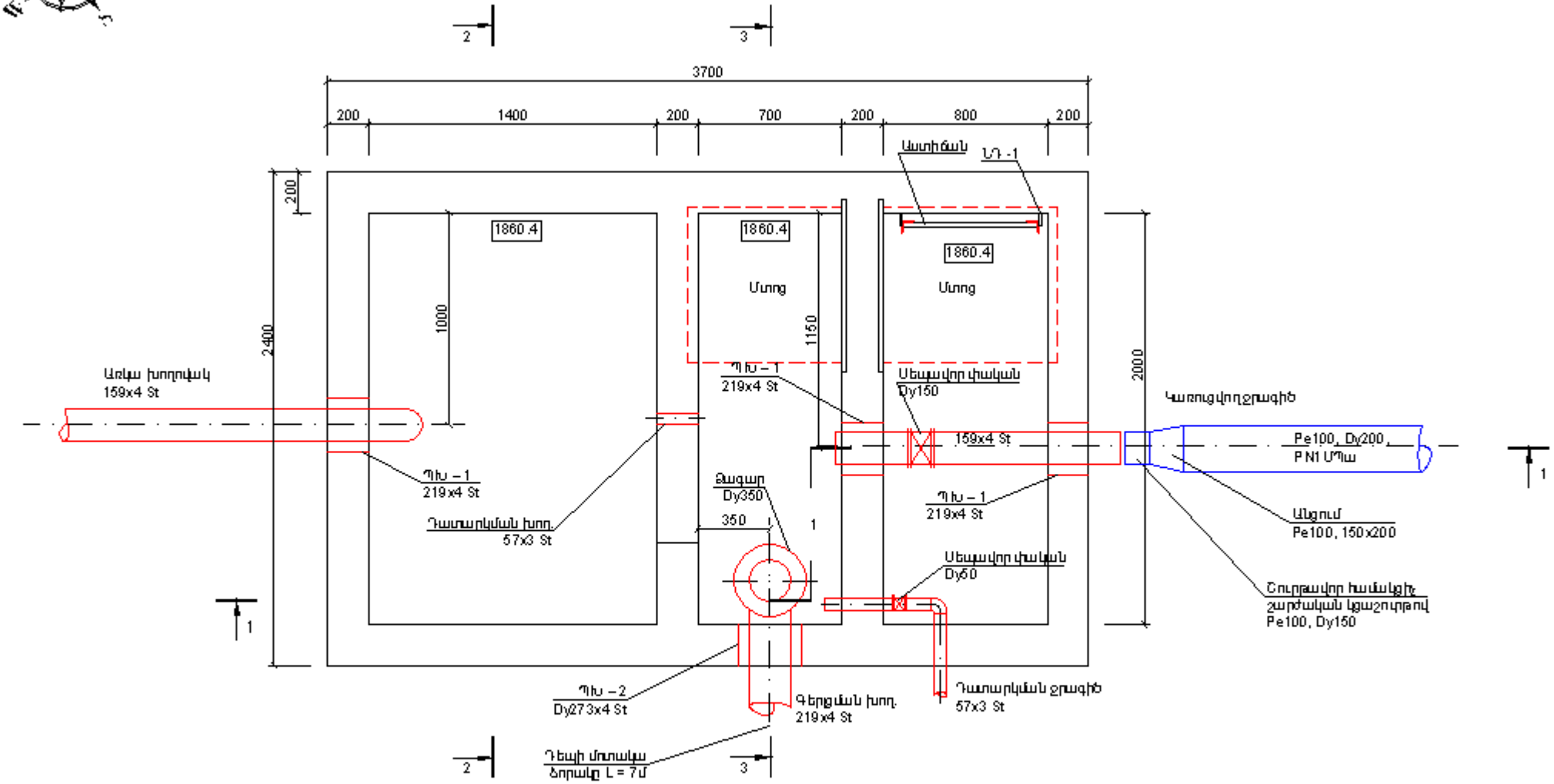

Ծանոթություն

1. Ջրընդունիչ ավազանի ջրագծերը մոնտաժ ելուց առաջ նախապես գործող աղբյուրակապից հետո հիմնական ջրագծի վթարված փականը փոխարինել ներ փականով: Դա հնարավորություն կտա նաև կառուցվող փոքր աղբյուրակապից եկող ջրագիծը եռակցել գործող ջրագծի հետ:
2. Գործող ջրագծի վթարված փականի փոխարինման և աղբյուրակապի վրայի ծածկի տեղադրման աշխատանքների ծավալները հաշվի են առնված այս նախագծի մեջ և բերված են թերթ 8 - ում:

Կոնսորցիում 'ՏՕՇՐ' ՍՊԸ, ՇՏՇ ներմտարան, Հիդրոէկ ՍՊԸ			Պատվիրատու	ՀՀ-ԱՄՆ-ԱՀ-ԳՀԵՏՁՌ-83/24
			Գլխավոր ճարտարապետ՝ Ավազանի համալիրի հատակագիծ	
Ն.Գ.Ի.	Տ. Բալյան		Ավազան համալիրի թիվ 1 և գյուղական բնակավայրերի խմելու ջրի ջրագծերի վերակառուցման ճանապարհ կոշտում Ամփոփիչ բնակավայր	
Ղեկավարող	Ա. Բալյան			
Ստուգող	Վ. Թորոսյան			
			Ջրընդունիչ ավազանի հատակագիծ	Թերթ 6 / Թերթեր 15

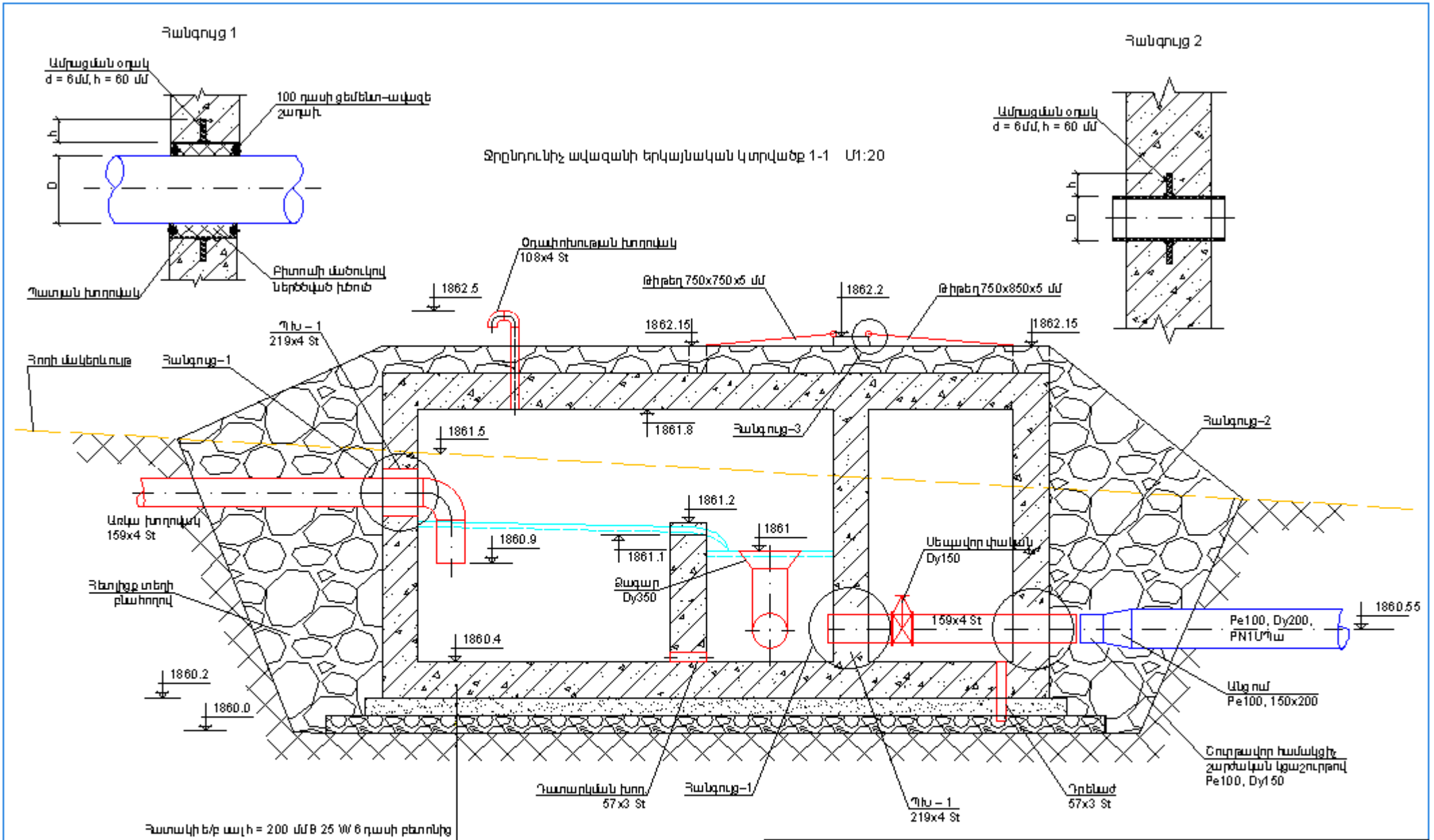
Հանգույց 1
Ամրացման օղակ
d = 6մմ, h = 60 մմ
100 դասի ցեմենտ-ավազե շաղախ
Պատյան խողովակ
Բիտումի մածուկով ներծծված խեռուն
Հանգույց 2
Ամրացման օղակ
d = 6մմ, h = 60 մմ
Ջրընդունիչ ավազանի երկայնական կտրվածք 1-1 Մ1:20
Օդափոխության խողովակ
108x4 St
Թիթեղ 750x750x5 մմ
Թիթեղ 750x850x5 մմ
1862.5
1862.2
1862.15
1862.15
ՊԽ – 1
219x4 St
Հողի մակերևույթ
Հանգույց–1
1861.5
1861.8
Հանգույց–3
Հանգույց–2
1861.2
1861
Առկա խողովակ
159x4 St
1860.9
1861.1
Սեպավոր փականակ
Dy150
Ջրաքար
Dy350
Հեռակոնք տեղի բնահողով
159x4 St
Pe100, Dy200,
PN1.0Մպա
1860.55
1860.4
1860.2
1860.0
Անցում
Pe100, 150x200
Շուրթավոր համակցիչ
շարժական կցաշուրթով
Pe100, Dy150
Դատարկման խող
57x3 St
Հանգույց–1
ՊԽ – 1
219x4 St
Դրենաժ
57x3 St
Հատակի ե/բ սալ h = 200 մմ B 25 W 6 դասի բետոնից
Բետոնե հարթեցնող շերտ B 7.5 դասի բետոնից, h = 100 մմ
Խճի նախապատրաստական շերտ, h = 100 մմ
Տափանած բնահող
Հանգույց 3
Ինքնակնք
Անկյունակ 63x5, L=800 մմ
Ø 8, A500c
p.150
Գլխավոր նախագծող՝ ՀՀՇՀԻ ՍՊԸ, ՇՏԱ ճարտարապետ, Հիդրոճարտ ՍՊԸ
Գլ.Ի. Տ. Բալյան
Նախագծող Ա. Բալյան
Ստուգող Վ. Թորոսյան
Պատվիրատու՝
ՀՀ-ԱՄՆ-ԱՀ-ԳՀԵՏՀՀ-83/24
Գլխավոր՝ Ավազանի համալիրակառուցում
Ավազան համալիրի թիվ 1 և գյուղական բեռնավարդի խմելու ջրի ջրաքաշերի վերակառուցման նախագիծ կազմում
Ամփոփագրի բնակավայր
Ջրընդունիչ ավազանի երկայնական կտրվածք
Թերթ 7
Թերթեր 15

Ջրընդունիչ ավազանի լայնական կտրվածք 2-2 Մ1:20

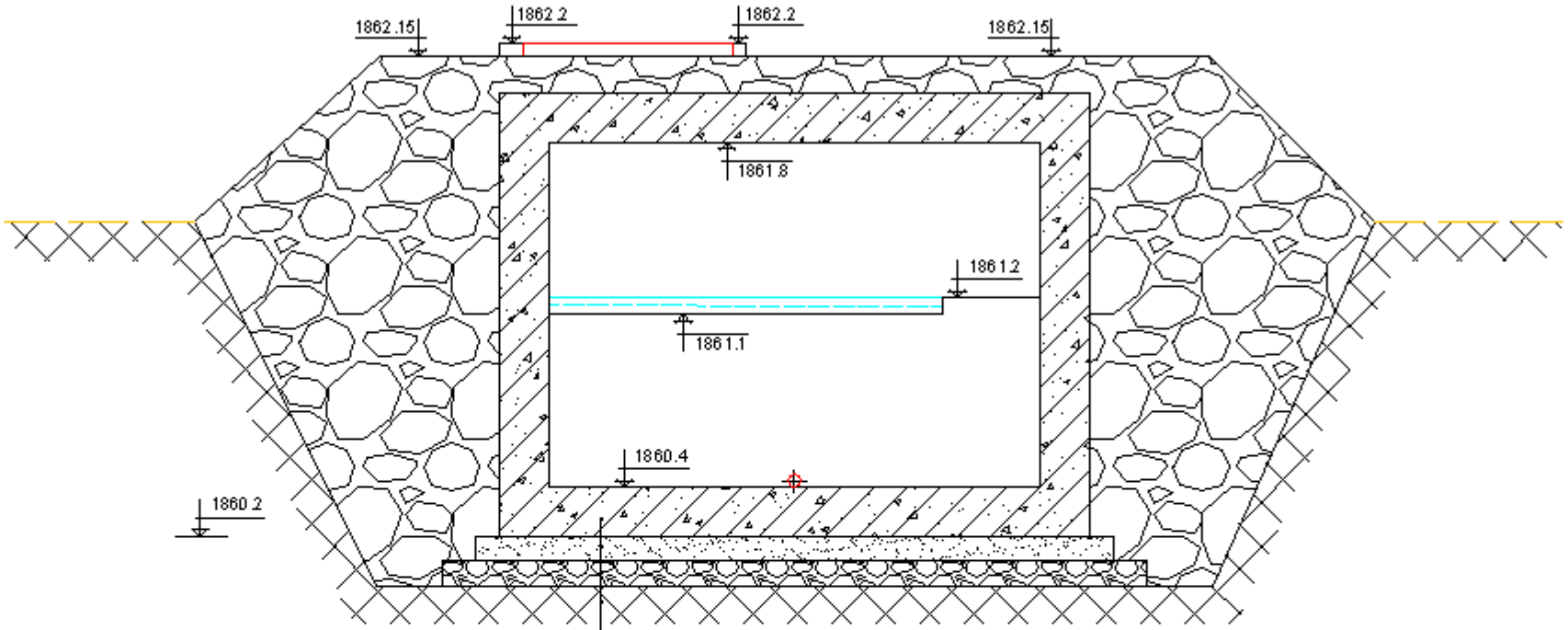

1.3 Գործող աղբյուրակապի և ջրագծի վերանորոգման աշխատանքներ			
1	Վթարված սեղմիչ վանակի ապամոնտաժում Dy150, PN1.6 ՄՊա	հատ	1
2	Սեղմիչ վանակի մոնտաժում Dy150, PN1.6 ՄՊա	հատ	1
3	Հողային աղբյուրակապի ձաձկում այիրատիպ թիակներով A=0.6մ³	մ³	4.5

Կոնսորցիում՝ ՀՁՇՀ՝ ՍՊԸ, ՇՏՇ ներմտարան, Հիդրոէկ ՍՊԸ			Դասակարգում՝	ՀՀ-ԱՄՆ-ԱՀ-ԳՀԵՍՁՔ-83/24
			Գլխավոր՝ Ապրանքի համալիրակառուցում	
Ն.Գ.Ի.	Տ. Բալյան		Ապրանքամատակարարման թիվ 16 գյուղական բնակավայրերի խմելու ջրի ջրագծերի վերակառուցման նախագիծ կոշտում Ս.Փնտղուտ բնակավայր	
Ն.ախագծող	Ա. Բալյան			
Ստուգող	Վ. Թորոսյան			
			Ջրընդունիչ ավազանի լայնական կտրվածք 2-2	
			Թերթ	Թերթեր
			8	15

Ջրընդունիչ ավազանի լայնական կտրվածք 3-3 Մ1:20

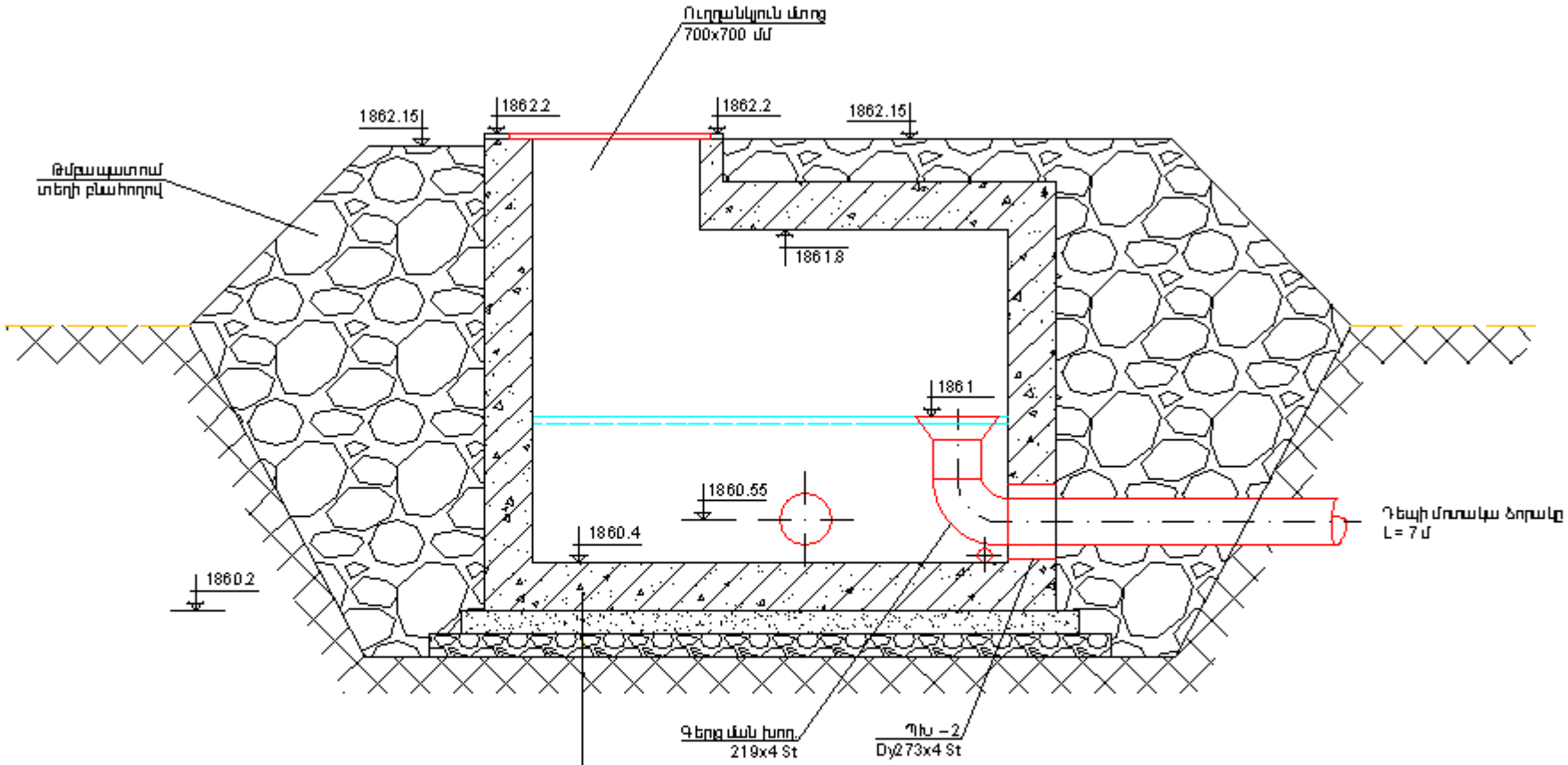

Հատակի ե/բ սալ h = 200 մմ B 25 W6 դասի բետոնից
Բետոնե հարթեցնող շերտ B 7.5 դասի բետոնից, h = 100 մմ
Խճի նախապատրաստական շերտ, h = 100 մմ
Տափանած բնահող

Հանձնարարված՝ ՀՀՇՆ՝ ՍՊՄԸ, ՇՏՇ ՆԻՄՏՐԱՄ, ՀԻՐՈՒՆԿ ՍՊՄԸ			Պատվիրատու՝	ՀՀ-ԱՄՍ-ԱՀ-ԳՀԵՍԵՁՔ-83/24
			Գլխավոր՝ Ավազանի համալիրային բարելավում	
Ն.Գ.Ի.	Տ. Բալայան		Ավազան համալիրի թիվ 1 և գյուղական բեռնարկղերի խմելու ջրի ջրաղբերի վերակառուցման նախագիծ կոմունալ Ա փնտայուր բնակավայր	
Ղեկավարող	Ա. Բալայան			
Ստուգող	Վ. Թորոսյան			
			Ջրընդունիչ ավազանի լայնական կտրվածք 3-3	
			Թերթ	Թերթեր
			9	15

Ամրավորման հատակագիծ Մ1:20

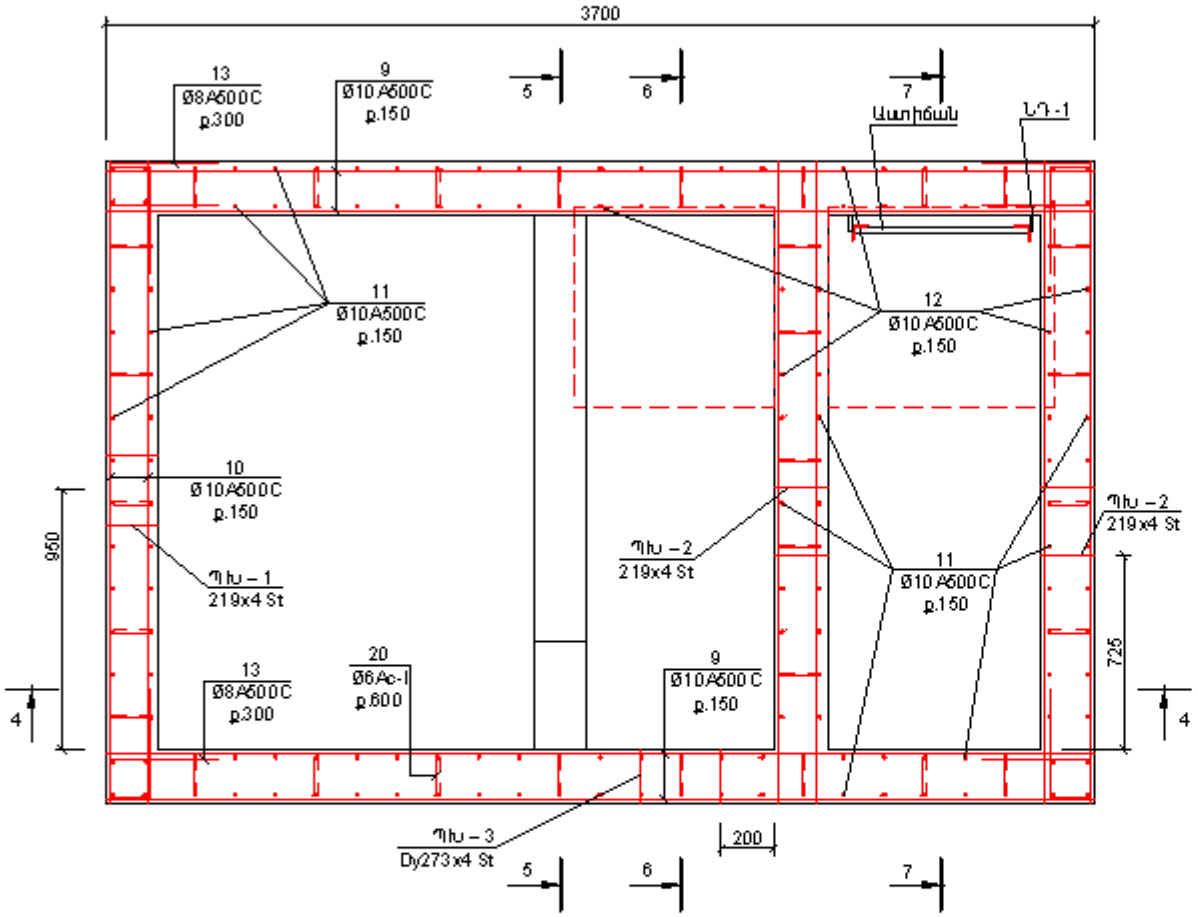

Ամրավորման լայնական
կտրվածք 5-5 Մ1:20

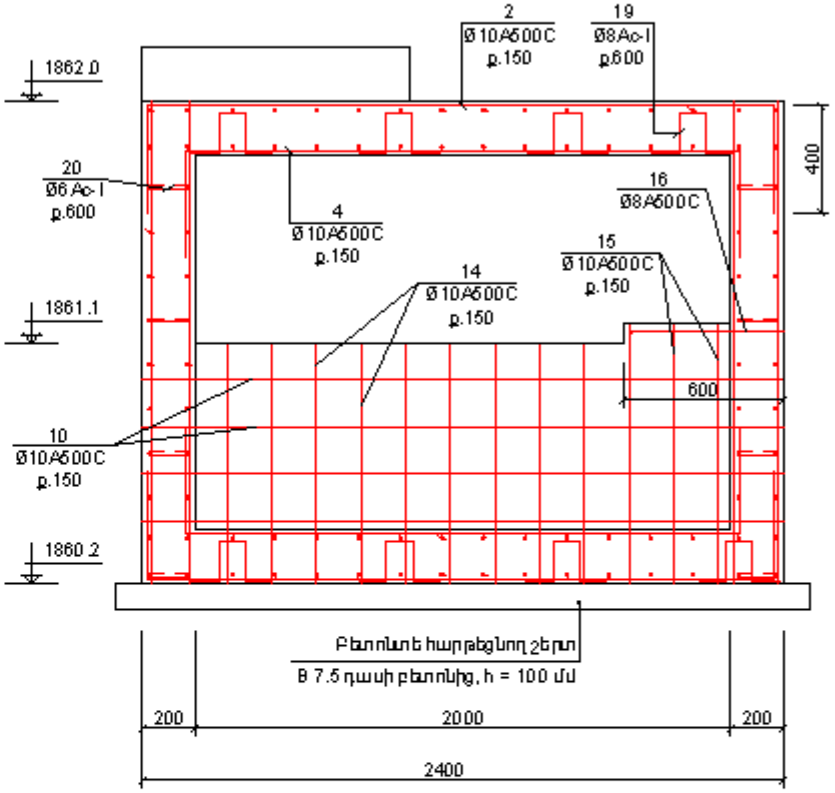

Ջրընդունիչ ավազանի պատերի նշանակում Մ1:40

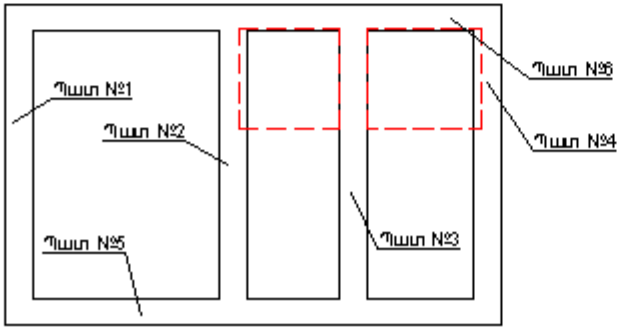

Նշանակություն

1. Եռակցումը կատարվում է 342 տիպի էլեկտրոդներով: ՊՍՏ 9467-75:
2. Եռակցման կարերի բարձրությունը պետք է լինի 4մմ:
3. Պաշտպանիչ շերտի հաստությունը ընդունել 2.5սմ:

Կոնսալտինգ ՝ՏՍՀԿ՝ ՍՊԸ, ՇՏՇ ՆԻՄՏՊՐԻ, Հիդրոէկ ՍՊԸ			Պատվիրատու՝	ՀՀ-ԱՄՆ-ԱՀԿ-ԳՀԵՏՇՇ-83/24
			Գլխավոր՝ Ապարանի համալիրապետական	
Ն.Գ.Ի.	Տ. Բալյան		Ապարան համալիրի թիվ 1 գյուղական բեռնակայանի խմելու ջրի ջրաջրերի վերակառուցման նախագիծ կոմպլեքս Գնահատող նյութավոր	
Ն.ախագիծ	Ա. Բալյան			
Ստուգող	Վ. Թորոսյան			
			Ջրընդունիչ ավազանի ամրանավորման հատակագիծ և պատերի նշանակում	
			Թերթ	Թերթեր
			10	15

Ամրավորման երկայնական կտրվածք 4-4

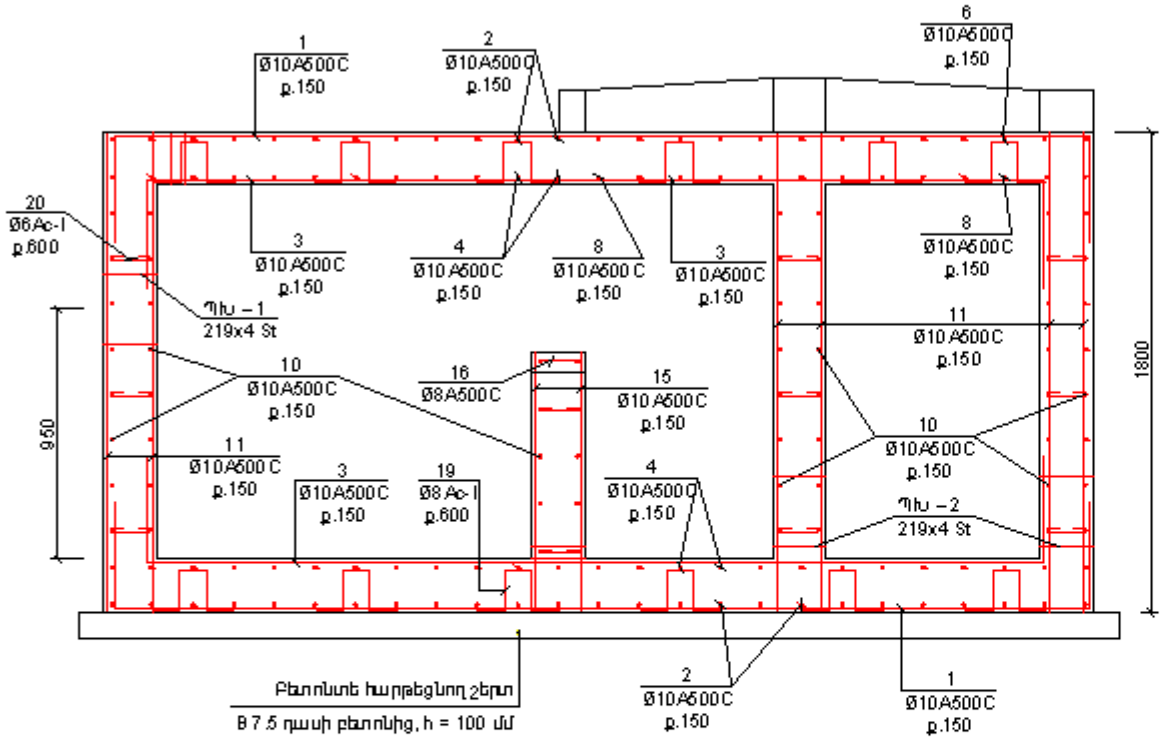

Ամրավորման լայնական կտրվածք 6-6 Մ1:20

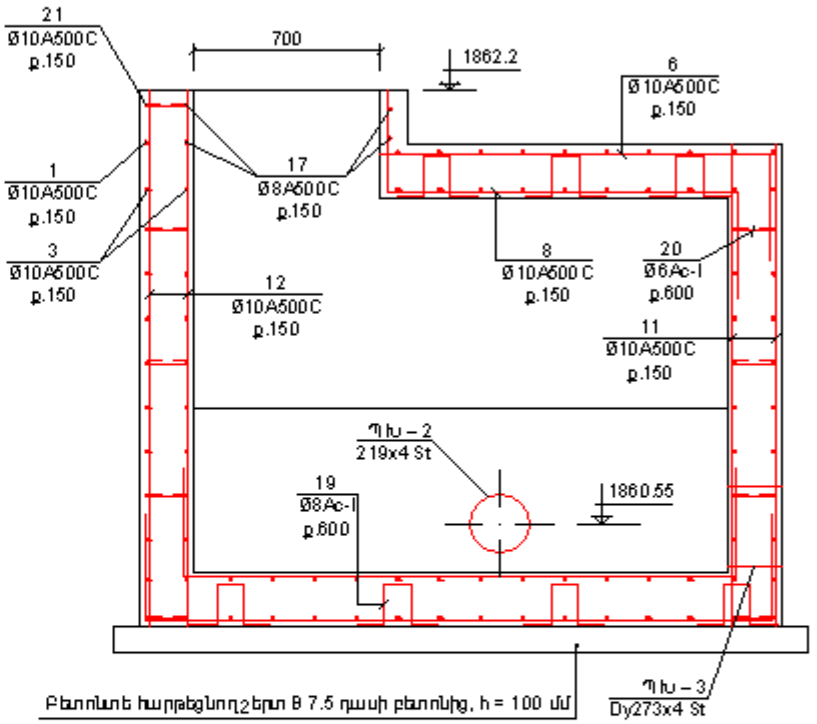

Ծանոթություն

1. Եռակցումը կատարվում և 342 տիպի էլեկտրոդներով: ՊՍ US9467-75:
2. Եռակցման կարերի բարձրությունը պետք է լինի 4մմ:
3. Պաշտպանիչ շերտի հաստությունը ընդունել 2.5սմ:

Հանձնարարված՝ ՀՀԱՀՀ ՍՊԸ, ՇՏՇ ՆԻՄՏՈՐԾ, ՀԻՐՈՒՆԿ ՍՊԸ			Պատվիրատու՝	ՀՀ-ԵՄ-ԵՀ-ԳՀԵՍԵՍՔ-83/24
			Գլխավոր՝ Ապարանի համալիրապետական	
Ն.Գ.Ի.	Տ. Բալյան		Ապարան համալիրի թիվ 1 և գյուղական բեռնավարկղի խմելու ջրի ջրագծերի վերակառուցման նախագիծ կոշտակ Ամփոփագրի բնակավայր	
Ղեկավարել	Ա. Բալյան			
Ստուգել	Վ. Թորոսյան			
			Ջրընդունիչ ավազանի ամրանավորման երկայնական և լայնական կտրվածքներ	
			Թերթ	Թերթեր
			11	15

Հատակի սալի ամրանավորման հատակագիծ (վերևի գոտի)

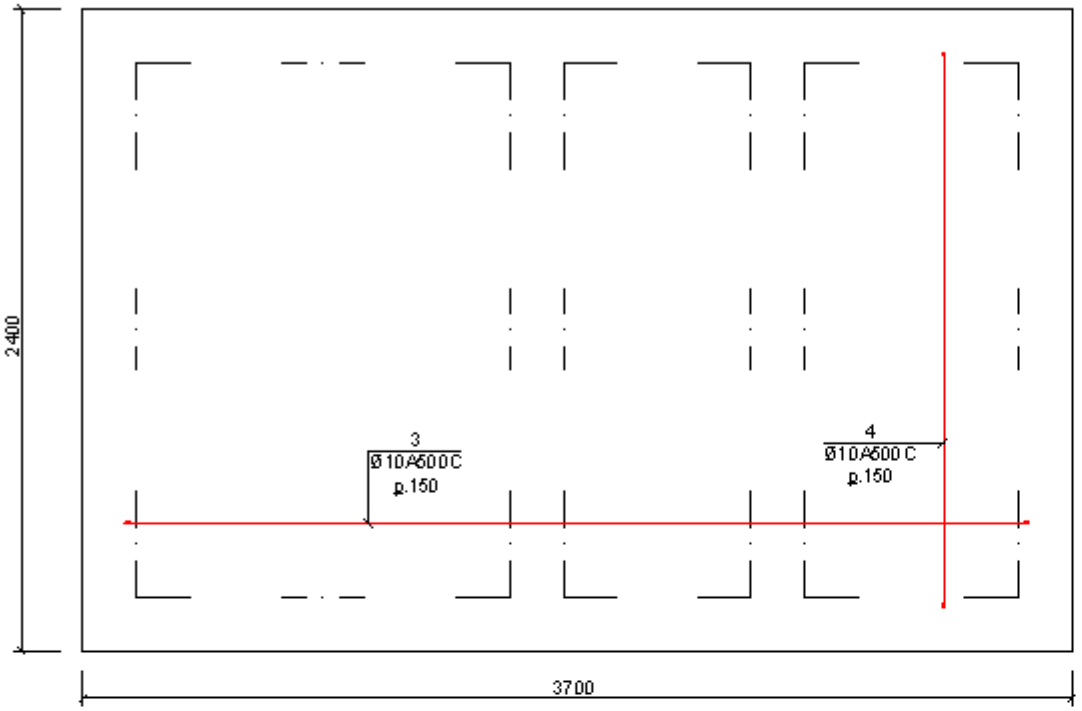

Հատակի սալի ամրանավորման հատակագիծ (ներքևի գոտի)

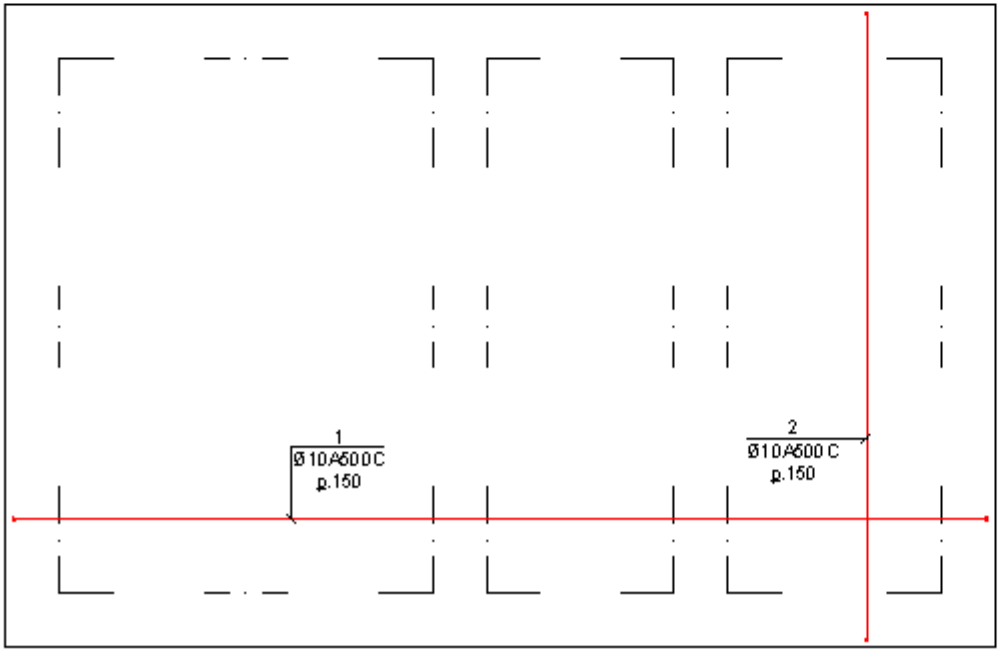

Ամրավորման լայնական
կտրվածք 7-7 Մ1:20

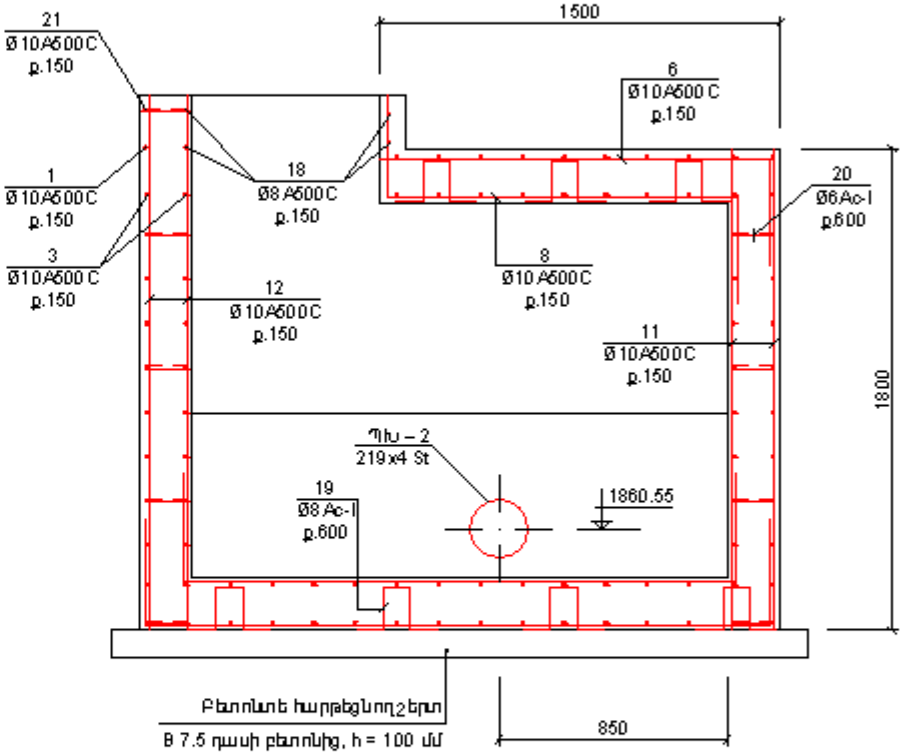

Կոնսորցիում 'ՅԱՇԻ' ՍՊԸ, ՇՏՇ ներմտորում, Հիրոնկ ՍՊԸ			Դպրոցանոց	ՀՀ-ԵՊՀ-ԵՀ-ԳՀԵՍԵՁՌ-83/24	
			Փուլ՝ Ավարտական համալիրի գրասենյակ		
Ն.Գ.Ի.	Տ. Բալյան		Ավարտական համալիրի թիվ 1 գրասենյակ բեռնակրող մասի ջրամեկուսացման հանգույցների վերակառուցման նախագիծ Ամփոփագրային բնակավայր		
Նախագծող	Ա. Բալյան				
Ստուգող	Վ. Թորոսյան				
			Ցրընդունիչ ավազանի հատակի սալի և պատ 4-ի ամրանավորում		
				Թերթ	Թերթեր
				12	15

Ճածկի սալի ամրանավորման հատակագիծ (վերևի գոտի)

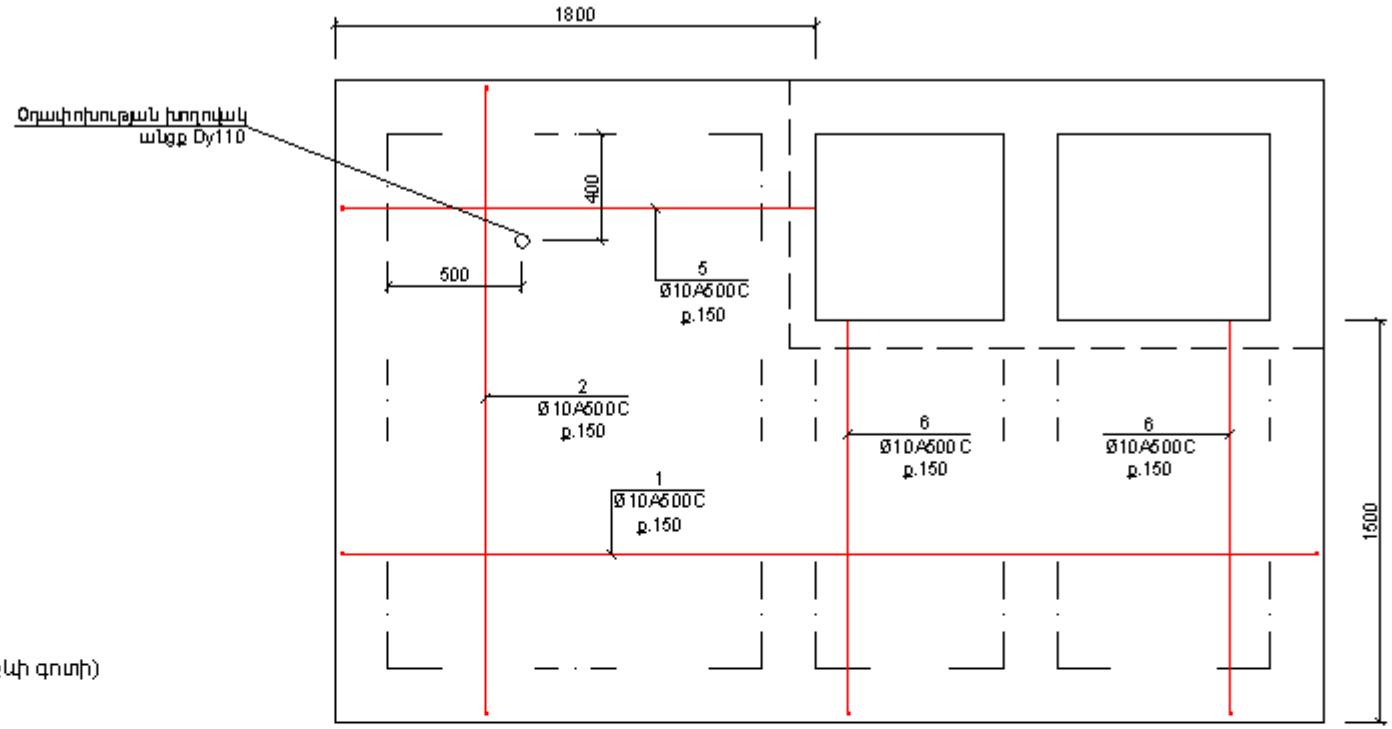

Ճածկի սալի ամրանավորման հատակագիծ (ներքևի գոտի)

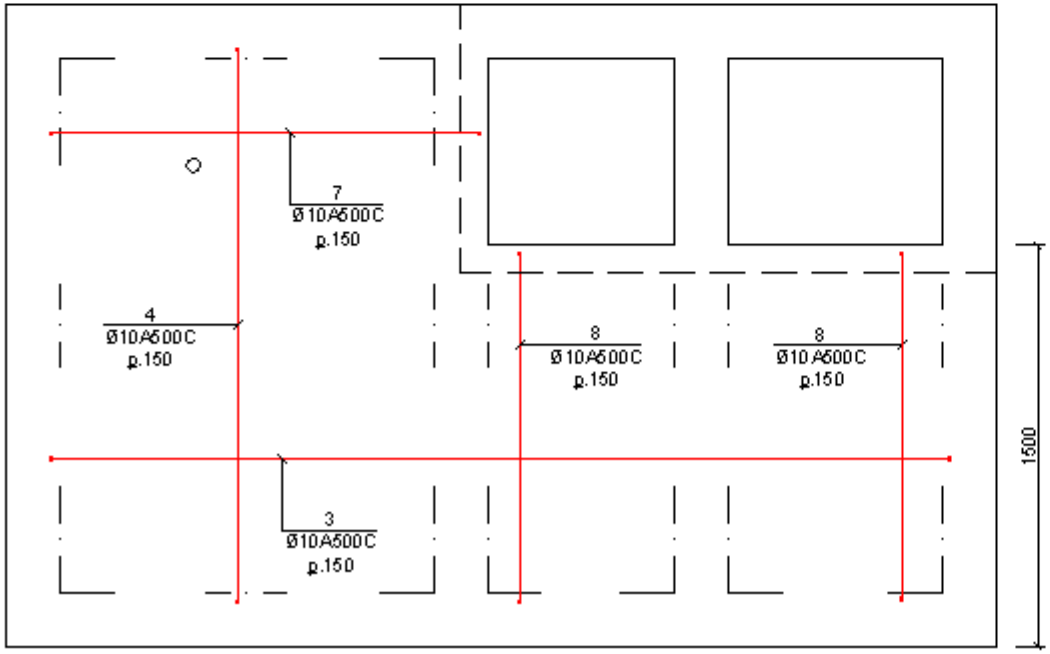

Ճանոթություն

1.Եռակցումը կատարվում և 342 տիպի էլեկտրոդներով: ՊՍՏ 9467-75:
2.Եռակցման կարերի բարձրությունը պետք է լինի 4մմ:
3.Պաշտպանիչ շերտի հաստությունը ընդունել 2.5սմ:

Հանձնաժողով ՀՀԱԻ՝ ՍՊԸ, ՀՀԱ ենթակառուցվածքների գործակալություն՝ ՍՊԸ			Գրասենյակ՝	ՀՀ-ԵՄ-ԵՀ-ԳՀԵՍԶՔ-83/24
			Պատվիրատու՝ Ապարանի համայնքապետարան	
Լ.Գ.Ի.	Տ. Բալայան		Ապարան համայնքի թիվ 1 և գյուղական բնակավայրերի խմելու ջրի ջրագծերի վերակառուցման և նոր կառուցում Ամփոփիչ նախագիծ	
Նախագծող	Ա. Բալայան			
Ստուգող	Վ. Թորոսյան			
			Ցրտնդունիչ ավազանի ճածկի սալի ամրանավորում	
			Թերթ	Թերթեր
			13	15

1.2.1 Հողային աշխատանքներ

1	Ավազանի փոսորակի և գլխգման խողովակի խրամուղու հողանում V կարգի գրունտներում մեխանիզմով, կողաշղթում	մ³	14
2	Ավազանի փոսորակի և գլխգման խողովակի խրամուղու հողանում III կարգի գրունտներում մեխանիզմով, կողաշղթում	մ³	17
3	Փոսորակի լրացում, ձեռքով, հողակույտով	մ³	1,4
4	Խցի ամրացում 10 սմ շերտի տեղադրում ձեռքով (մետաղներով 20-40սմ)	մ³	1,8
5	Բետոնի ամրացում 10 սմ շերտի տեղադրում B7.5 դասի բետոնով	մ³	1
6	Խրամուղու հատակի և ավազանի թերաբեռման իրականացում տեղի հողով մեխանիզմով	մ³	22,4

1.2.2 Տեխնոլոգիական աշխատանքներ

1	Խողովակ St 60x3, մոնտաժում	մ	2.5
2	Խողովակ St 219x4, մոնտաժում	մ	8,5
3	Կտրուկխողովակներ St 159x4, մոնտաժում	մ	1.8
4	Ղողպտուն խողովակների (Dy60-Dy200) ձեռքով հատում (անկյունաձև, ձողաձև), մոնտաժում	տ	0,015
5	Մեխանիկական փական Dy150, PN 1,6 ՄՊա	հատ	1
6	Սեղմիչ փական Dy50, PN=1.6 ՄՊա	հատ	1
7	Ողպտան կցասեղմ Dy150, PN 1.6ՄՊա	հատ	3
8	Ողպտան կցասեղմ Dy50, PN-1.6ՄՊա	հատ	2
9	Հատակին շարժական կցասեղմ Pe100, Dy150, PN-1.0ՄՊա	հատ	2
10	Անցում Pe100, 150x200, PN-1.0ՄՊա	հատ	1
11	Մեկուսացուցիչ մաստիքի կիրառում	մ²	11,5
12	Խողովակների փորձարկում, ուսումնական գլուխքով	մ	14.4
13	Ավազանի փաստաթղթում, ուսումնական գլուխքով	մ³	10

1.2.3 Ավազանի շինարարական աշխատանքներ

Միաձույլ Ե/բ հիմքի սալի ամրանավորում

1	Ամրան Φ10A500c	կգ	180,4
2	Ամրան Φ8A500c	կգ	5.8

Ներդիր դետալ ՆԴ-1 (2 հատի համար)

4	Թիթեղ 10 x 150	կգ	3,6
5	Ամրան Φ10A500c	կգ	0,8
6	Ավազանի հատակի ցամաքային շերտվածք	0.2մ³	
7	Հիմքի տակի բետոն B25, W6 դասի	1,8 մ³	

Միաձույլ Ե/բ պատերի և միջնապատերի ամրանավորում

1	Ամրան Φ6A240	կգ	4,8
2	Ամրան Φ8A500c	կգ	23,6
3	Ամրան Φ10A500c	կգ	376
	Պատյան խողովակ ՊԽ-1		
5	Խողովակ Dy219 St, L=0,2 մ	հատ	3
6	Ամրացման օղակ Dy400 St	հատ	3
	Պատյան խողովակ ՊԽ-2		
7	Խողովակ Dy273 St, L=0,2 մ	հատ	1
8	Ամրացման օղակ Dy400 St	հատ	1
9	Պատերի բետոն B25, W6 դասի	4,2 մ³	

Միաձույլ Ե/բ ծածկի ամրանավորում

1	Ամրան Φ10A500c	կգ	168,6
2	Ամրան Φ8A500c	կգ	5.4
3	Օդահան խողովակ Dy100, St	մ	0.8
4	Անկյուն Dy100, 90°, St	ա.ս/կգ	275,8
6	Ծածկի բետոն B25, W6 դասի	1,7 մ³	
	Ավազանի մետաղական մասեր (2 հատի համար)		
7	Խամուտի ամրան Φ8A500c	կգ	3,8
8	Թիթեղ St -750x850x5, (2 հատ)	կգ	52
9	Անկյուն St 63x5, L=800 (2 հատ)	կգ	7.7
10	Մխոցի	հատ	4
11	Գոտիաձև կոլեկտոր	հատ	2
	Ներդիր դետալ ՆԴ-1 (2 հատի համար)		
12	Թիթեղ 10 x 150	կգ	3,6
13	Ամրան Φ10A500c	կգ	0,8
	Մետաղական աստիճան (1 հատ)		
14	Անկյունակ St 50x1	կգ	12,2
15	Ամրան Φ12A500c	կգ	10
1	Մեկուսացված մասերի հակակոռոզիոն էլեկտրոնկերում	16 մ²	
2	Ավազանի արտաքին մակերեսի և ծածկի կիսակոնաձև գլխարկի մակերեսի	36 մ²	

Հանձնաժողով ՀՀԱԻՊ ՍՊԸ, ՀՀԱ ենթակառուցվածքներ, Հիդրոէկո ՍՊԸ			Պատվիրատու	ՀՀ-ԱՊ-ԱՀ-ԳՀԵՏՀՀ-83/24
			Գլխավոր ճարտարապետ	
Ն.Գ.Ի.	Տ. Բալյան		Ավազանի համալիրի թիվ 16 գյուղական բնակավայրերի խմելու ջրի ջրագծերի վերակառուցման և նոր կառուցում Ամփոփիչ բնակավայր	
Ղեկավարող	Ա. Բալյան			
Ստուգող	Վ. Թորոսյան		Ջրընդունիչ ավազանի աշխատանքների ծավալներ	
			Թերթ	Թերթեր
			14	15

Ավազանի ամրանների մասնագիր

№	Նշանակում	Անվանում	Երկարություն, սմ	Քանակը	Ընդհանուր երկարություն, մ	Զանգվածը, կգ	
						1 մետրի	ընդհանուրը
		Միաձույլ հատակի սալ					
1		Ø10A500C	4450	16	71.20	0.617	43.93
2		Ø10A500C	3150	25	78.75	0.617	48.59
3		Ø10A500C	4150	16	66.40	0.617	40.97
4		Ø10A500C	2850	25	71.25	0.617	43.96
19		ø6Ac-I	600	24	14.40	0.395	5.69
		Միաձույլ հատակի եզր.					
1		Ø10A500C	4150	12	53.40	0.617	32.95
2		Ø10A500C	3150	16	50.40	0.617	31.10
3		Ø10A500C	4150	12	49.80	0.617	30.73
4		Ø10A500C	2850	16	45.60	0.617	28.14
5		Ø10A500C	2175	4	8.70	0.617	5.37
6		Ø10A500C	1675	6	10.05	0.617	10.41
7		Ø10A500C	2350	4	9.40	0.617	5.80
8		Ø10A500C	2150	6	18.90	0.617	11.66
19		ø6Ac-I	600	24	14.40	0.395	5.69
		Միաձույլ ե/բ պատ 1					
10		Ø10A500C	2400	16	38.40	0.617	23.69
11		Ø10A500C	1800	24	43.20	0.617	26.65
13		Ø8A500C	950	6	5.70	0.395	2.25
20		ø6Ac-I	350	6	2.10	0.222	0.70
		Միաձույլ ե/բ պատ 2					
10		Ø10A500C	2400	8	19.20	0.617	11.85
14		Ø10A500C	900	20	18.00	0.617	11.11
15		Ø10A500C	970	4	3.88	0.617	2.39
16		Ø8A500C	1350	2	2.70	0.395	1.02
20		ø6Ac-I	350	6	2.10	0.222	0.47

№	Նշանակում	Անվանում	Երկարություն, մ	Քանակը	Ընդհանուր երկարություն, մ	Զանգվածը, կգ	
						1 մետրի	ընդհանուրը
		Միաձույլ պատ 3					
10		Ø10A500C	2400	16	38.40	0.617	23.69
11		Ø10A500C	1800	14	25.20	0.617	15.55
12		Ø10A500C	2300	10	20.00	0.617	12.34
17		Ø8A500C	3300	2	6.60	0.395	2.61
20		ø6Ac-	350	9	3.15	0.222	0.70
		Միաձույլ պատ 4					
10		Ø10A500C	2400	16	38.40	0.617	23.69
11		Ø10A500C	1800	14	25.20	0.617	15.55
12		Ø10A500C	2300	10	20.00	0.617	12.34
13		Ø8A500C	950	6	5.70	0.395	2.25
18		Ø8A500C	3500	2	7.00	0.395	2.77
20		ø6Ac-	350	9	3.15	0.222	0.70
21		Ø10A500C	1000	1	1.00	0.617	0.62
		Միաձույլ պատ 5					
9		Ø10A500C	3700	16	59.20	0.617	36.53
11		Ø10A500C	1800	50	90.00	0.617	55.53
13		Ø8A500C	950	6	5.70	0.395	2.25
20		ø6Ac-	350	15	5.25	0.222	1.17
		Միաձույլ պատ 6					
9		Ø10A500C	3700	16	59.20	0.617	36.53
11		Ø10A500C	1800	24	43.20	0.617	26.65
12		Ø10A500C	2300	26	52.00	0.617	32.08
13		Ø8A500C	950	6	5.70	0.395	2.25
20		ø6Ac-	350	15	5.25	0.222	1.17
22		Ø10A500C	2000	1	2.00	0.617	1.23

Կազմակերպություն՝ ՀՀԱԻՆ ՊՈԱԿ, ՀՀԱԻ նախարարություն, Հիդրոտեխ ՍՊԸ		Գրասենյակ՝	ՀՀ-ԱՊԻ-ԱՀ-ԳՀԵՏԵՎ-83/24
		Փուլ՝ Ավազանի համալիրի կառուցում	
Ա.Գ.Ի.	Տ. Բալայան	Ավազան համալիրի թիվ 1 գրավիտացիոն բեռնավորվող իմպուլս ջրաքաշների վերակառուցման և նորոգման աշխատանքներ Գործադիր նկարագիր	
Ստուգեց	Ա. Բալայան		
Սարգսյան	Վ. Թորոսյան		
		Ջրընդունիչ ավազանի ամրանների մասնագիր	Թերթ 15 / Թերթեր 15

<<Ակադեմիկոս Ի.Վ. Եղիազարովի անվան ջրային հիմնահարցերի
և հիդրոտեխնիկայի ինստիտուտ>> ՍՊԸ - Կոնսորցիումի առաջատար

Ապարան համայնքի թվով 16 գյուղական բնակավայրերի խմելու ջրագծերի վերակառուցման ՆՆՓ կազմում

ԱՓՆԱԳՅՈՒՂ

ՄԱՍ 2

Հասցե՝ ՀՀ Արագածոտնի մարզի Ապարան համայք

Պայմանագիր թիվ N <<ՀՀ–ԱՄ–ԱՀ–ԳՀԽԾՁԲ–83/24>>

Տնօրեն	Ա.Բաբայան
ՆԳԻ՝	Հ. Թոքմաջյան

ԵՐԵՎԱՆ 2025թ.

ԳԾԱԳՐԵՐԻ ՀԻՄՆԱԿԱՆ ԼՐԱԿԱԶՄԻ ԱՄՓՈՓԱԳԻՐ

հ/հ	Անվանում	
1	Ընդհանուր տվյալներ	
2	Գլխավոր հատակագիծ	
3-18	Հատակագծեր Մ1:1000	
19-29	Երկայնական կտրվածքներ	
30	Հորերի սխեմաներ	
31	Հորի մասնագիր	
32	Կամրջային անցում	
33	Ծավալներ	

N p/կ	Նշանակում	Անվանումներ	Ծանոթություն
1	ՀՀՇՆ 40-01.02	Ջրամատակարարում, Արտաքին ցանցեր և կառուցվածքներ	
2	ՀՀՇՆ 40-01.03-2022	Կոյուղի, Արտաքին ցանցեր և կառուցվածքներ	
3	ՀՀՇՆ 52.01-2021	Բետոնե և երկաթբետոնե կառուցվածքներ	
4	ՀՀՇՆ 13-02-2022	Անվտանգության տեխնիկան շինարարությունում	
5	ՀՀՇՆ 1-3.01.01-2008	Շինարարության արտադրության կազմակերպում	
6	ՀՀՇՆ 32-01-2022	Ավտոմոբիլային ճանապարհներ	
7	ՀՀՇՆ 30-02-2022	Տարածքի բարեկարգում	
8	ՀՀՇՆ 20.04-2020	Երկրաշարժադիմացկուն շինարարություն, նախագծման նորմեր	

Արտաքին փաստաթղթերը մշակված են համաձայն գործող նորմերի ու կարգերի

ՆԳՃ Հ.Թորոսյան

Կոնսորցիում ՏՀՀԻ՝ ՍՊԸ, Հիդրոնիկ ՍՊԸ			Պայմանագիր՝	ՀՀ-ԱՄ-ԱՀ-ԳՀՄԾ ՁԲ-83/24
			Պատվիրատու՝ Ապարանի համայնքապետարան	
Ն.Գ.Ճ.	Հ.Թորոսյան		Ապարան համայնքի թիվ 16 գյուղական բնակավայրերի խմելու ջրի ջրագծերի վերակառուցման ՀԱԹ կազմում Ավինագյուղ բնակավայր	
Նախագծեց	Վ. Թորոսյան			
Ստուգեց	Պ.Բալջյան			
			Ընդհանուր տվյալներ	Թերթ / Թերթեր
				1 / 33

G:\.shortcut-targets-by-id\158nxJDBDAJNPC_xY-o368p_B0SUW-hdw\jhhi\1 JHHI\ՆԼՓ Պայմանագրեր\2025\Ապարան\1 Aparan

ԳԼԽԱՎՈՐ ՀԱՏԱԿԱԳԻԾ
Մ 1:10000

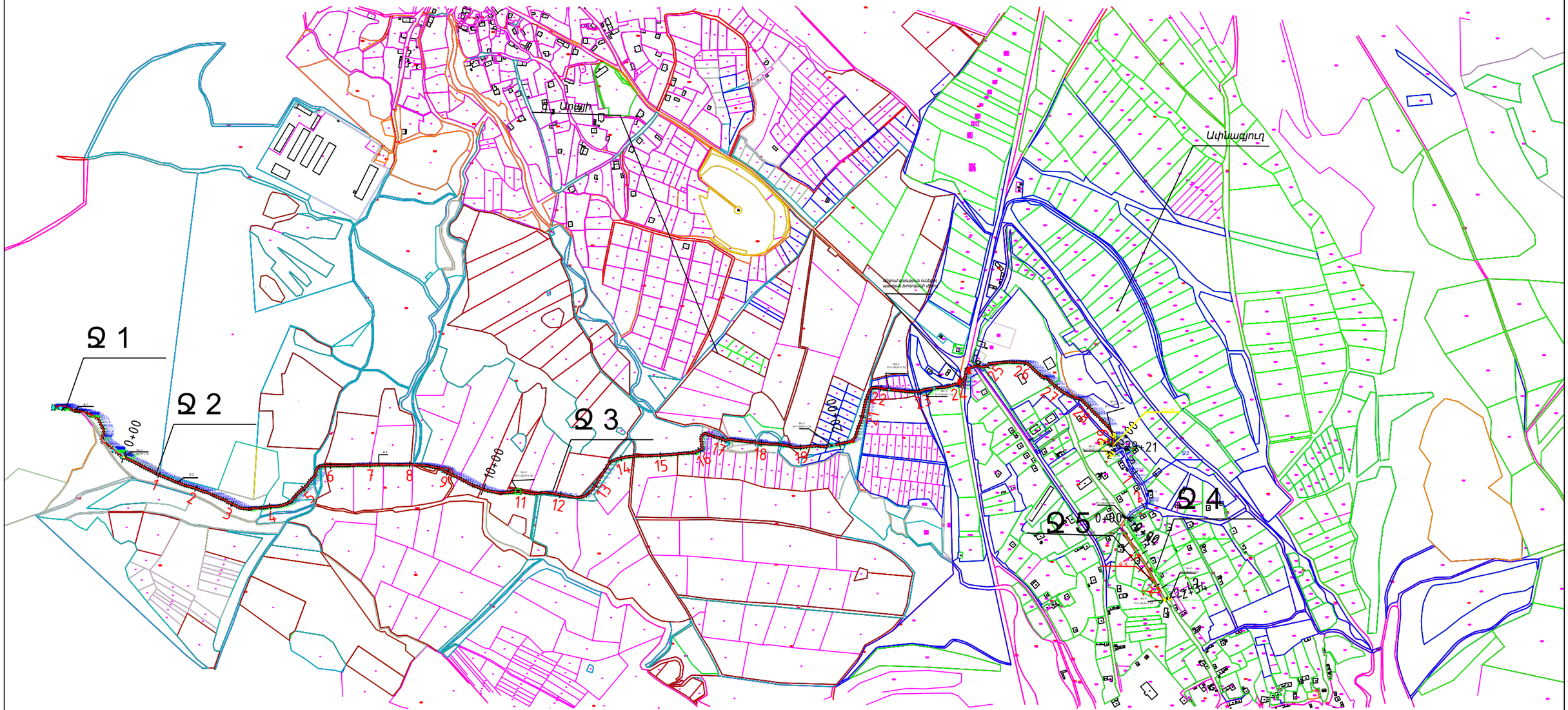

Հաստատում եմ՝
Ապարան համայնքի ղեկավար

N

Կոնսորցիում՝ "ՋՀՀԻ" ՍՊԸ, "Հիդրոէկ" ՍՊԸ			Պայմանագիր՝	ՀՀ-ԱՄ-ԱՀ-ԳՀԽԾՁԲ-83/24
			Պատվիրատու՝ Ապարանի համայնքապետարան	
Ն.Գ.Ճ.	Հ.Թոքմաջյան		Ապարան համայնքի թվով 16 գյուղական բնակավայրերի խմելու ջրի ջրագծերի վերակառուցման ՆՆՓ կազմում Ափնագյուղ բնակավայր	
Նախագծեց	Վ. Թոքմաջյան			
Ստուգեց	Պ.Բալջյան			
			Գլխավոր հատակագիծ	Թերթ / Թերթեր
				3 / 22

G:\.shortcut-targets-by-id\158nxJDBDAJNPC_xY-o368p_B0SUW-hdw\jhhi\1 JHHI\ՆՆՓ Պայմանագրեր\2025\Ապարան\1 Aparan

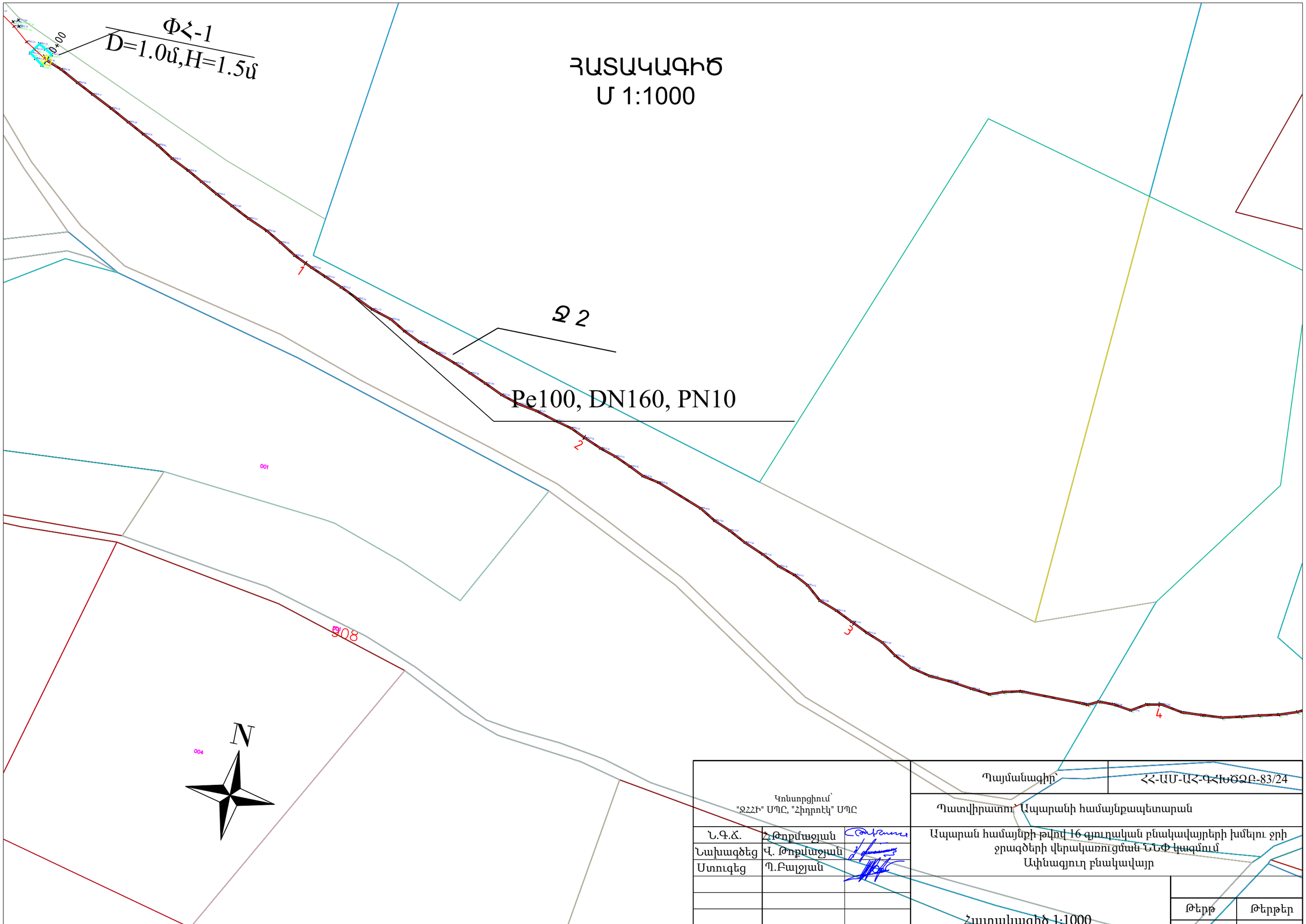

Կոնսորցիում՝ "ՋՀՀԻ" ՍՊԸ, "Հիդրոէկ" ՍՊԸ			Պայմանագիր՝	ՀՀ-ԱՄ-ԱՀ-ԳՀԽԾՁԲ-83/24
			Պատվիրատու՝ Ապարանի համայնքապետարան	
Ն.Գ.Ճ.	Հ.Թորոսյան		Ապարան համայնքի թվով 16 գյուղական բնակավայրերի խմելու ջրի ջրագծերի վերակառուցման ՆՆՓ կազմում Ափնագյուղ բնակավայր	
Նախագծեց	Վ. Թորոսյան			
Ստուգեց	Պ.Բալջյան			
			Հատակագիծ 1:1000	Թերթ 3 / Թերթեր 22

G:\.shortcut-targets-by-id\158nxJDBDAJNPC_xY-o368p_B0SUW-hdw\jhhi\1 JHHI\ՆՆՓ Պայմանագրեր\2025\Ապարան\1 Aparan

ՀԱՏԱԿԱԳԻԾ
Մ 1:1000

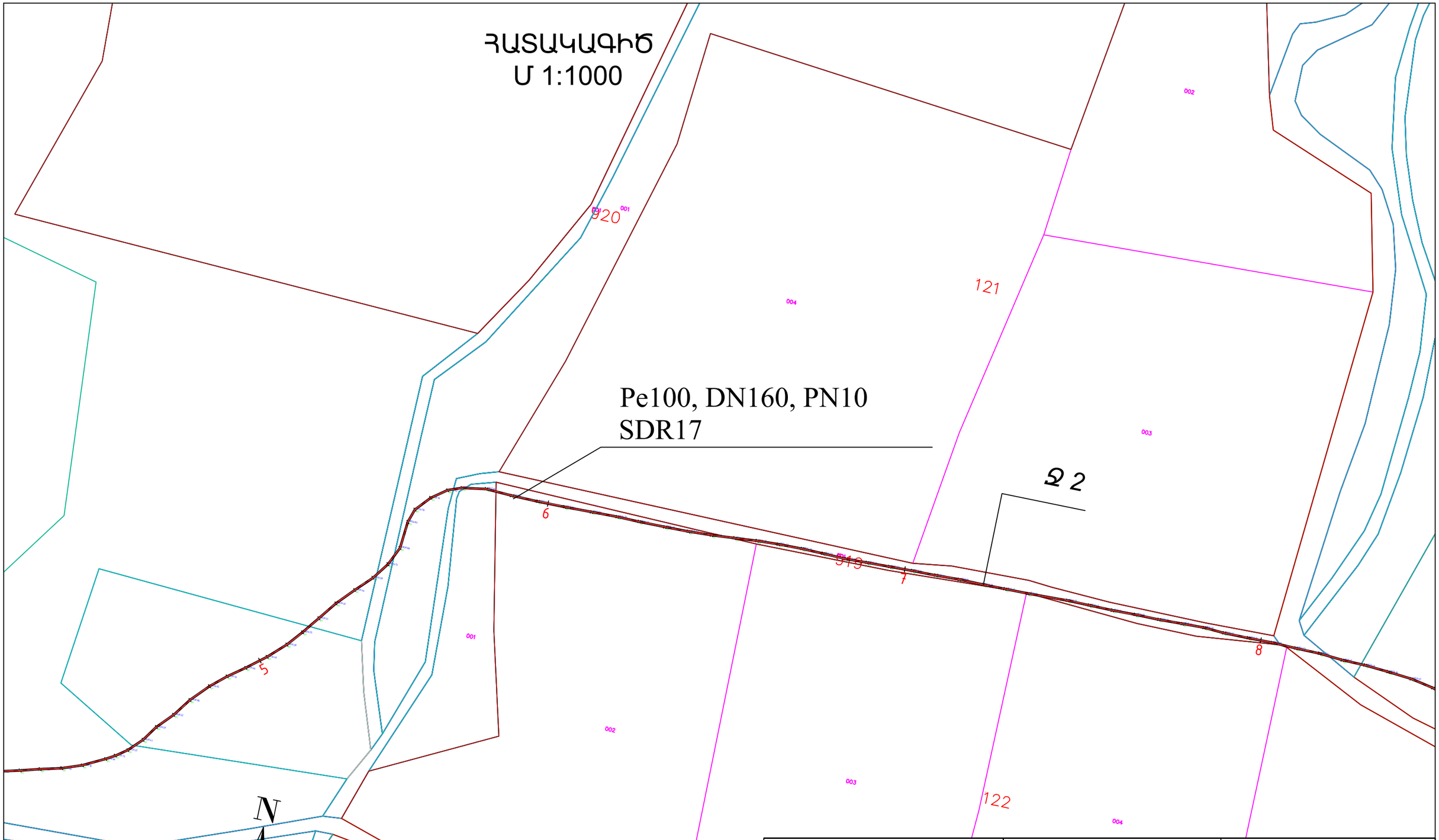

Կոնսորցիում՝ "ՋՀՀԻ" ՍՊԸ, "Հիդրոէկ" ՍՊԸ		
Ն.Գ.Ճ.	Հ.Թոքմաջյան	
Նախագծեց	Վ. Թոքմաջյան	
Ստուգեց	Պ.Բալջյան	

Պայմանագիր՝	ՀՀ-ԱՄ-ԱՀ-ԳՀԽԾՁԲ-83/24
Պատվիրատու՝ Ապարանի համայնքապետարան	
Ապարան համայնքի թվով 16 գյուղական բնակավայրերի խմելու ջրի ջրագծերի վերակառուցման ՆՆՓ կազմում Ափնագյուղ բնակավայր	
Հատակագծեր Մ1:1000	Թերթ 4 / Թերթեր 22

G:\.shortcut-targets-by-id\158nxJDBDAJNPC_xY-o368p_B0SUW-hdw\jhhi\1 JHHI\ՆՆՓ Պայմանագրեր\2025\Ապարան\1 Aparan

ՀԱՏԱԿԱԳԻԾ
Մ 1:1000

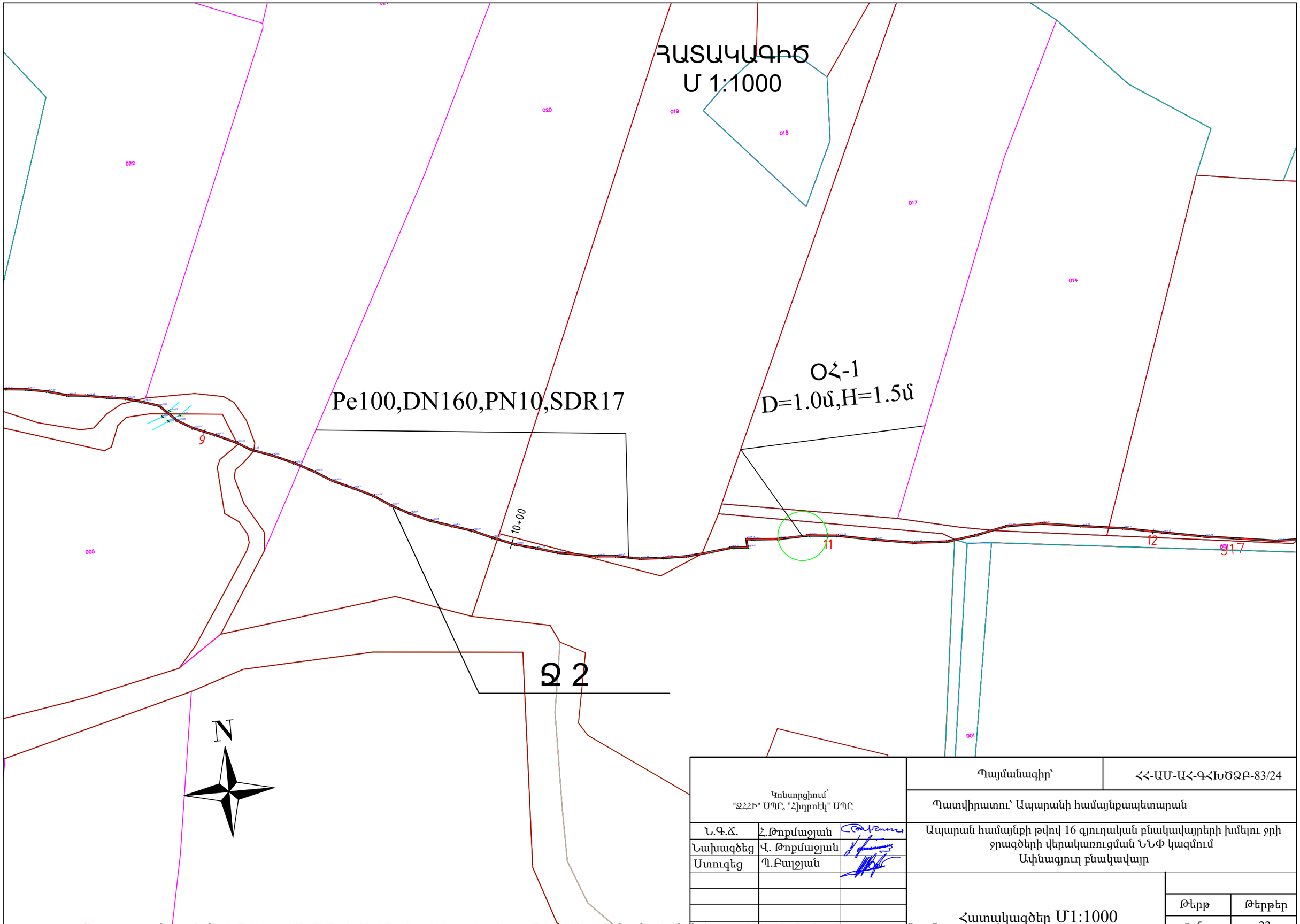

Կոնսորցիում՝ "ՋՀՀԻ" ՍՊԸ, "Հիդրոէկ" ՍՊԸ		
Ն.Գ.Ճ.	Հ.Թոքմաջյան	
Նախագծեց	Վ. Թոքմաջյան	
Ստուգեց	Պ.Բալջյան	

Պայմանագիր՝	ՀՀ-ԱՄ-ԱՀ-ԳՀԽԾՁԲ-83/24
Պատվիրատու՝ Ապարանի համայնքապետարան	
Ապարան համայնքի թվով 16 գյուղական բնակավայրերի խմելու ջրի ջրագծերի վերակառուցման ՆՆՓ կազմում Ափնագյուղ բնակավայր	
Հատակագծեր Մ1:1000	Թերթ / Թերթեր 5 / 22

G:\.shortcut-targets-by-id\158nxJDBDAJNPC_xY-o368p_B0SUW-hdw\jhhi\1 JHHI\ՆՆՓ Պայմանագրեր\2025\Ապարան\1 Aparan

ՀԱՏԱԿԱԳԻԾ
Մ 1:1000

Անցում գոյություն ունեցող պատյան-խողովակի միջով

Ջ 2

Pe100, DN160,
PN10,SDR17

Կոնսորցիում՝ "ՋՀՀԻ" ՍՊԸ, "Հիդրոէկ" ՍՊԸ			Պայմանագիր՝	ՀՀ-ԱՄ-ԱՀ-ԳՀԽԾՁԲ-83/24
			Պատվիրատու՝ Ապարանի համայնքապետարան	
Ն.Գ.Ճ.	Հ.Թոքմաջյան		Ապարան համայնքի թվով 16 գյուղական բնակավայրերի խմելու ջրի ջրագծերի վերակառուցման ՆՆՓ կազմում Ափնագյուղ բնակավայր	
Նախագծեց	Վ. Թոքմաջյան			
Ստուգեց	Պ.Բալջյան			
			Հատակագծեր Մ1:1000	Թերթ 6 / Թերթեր 22

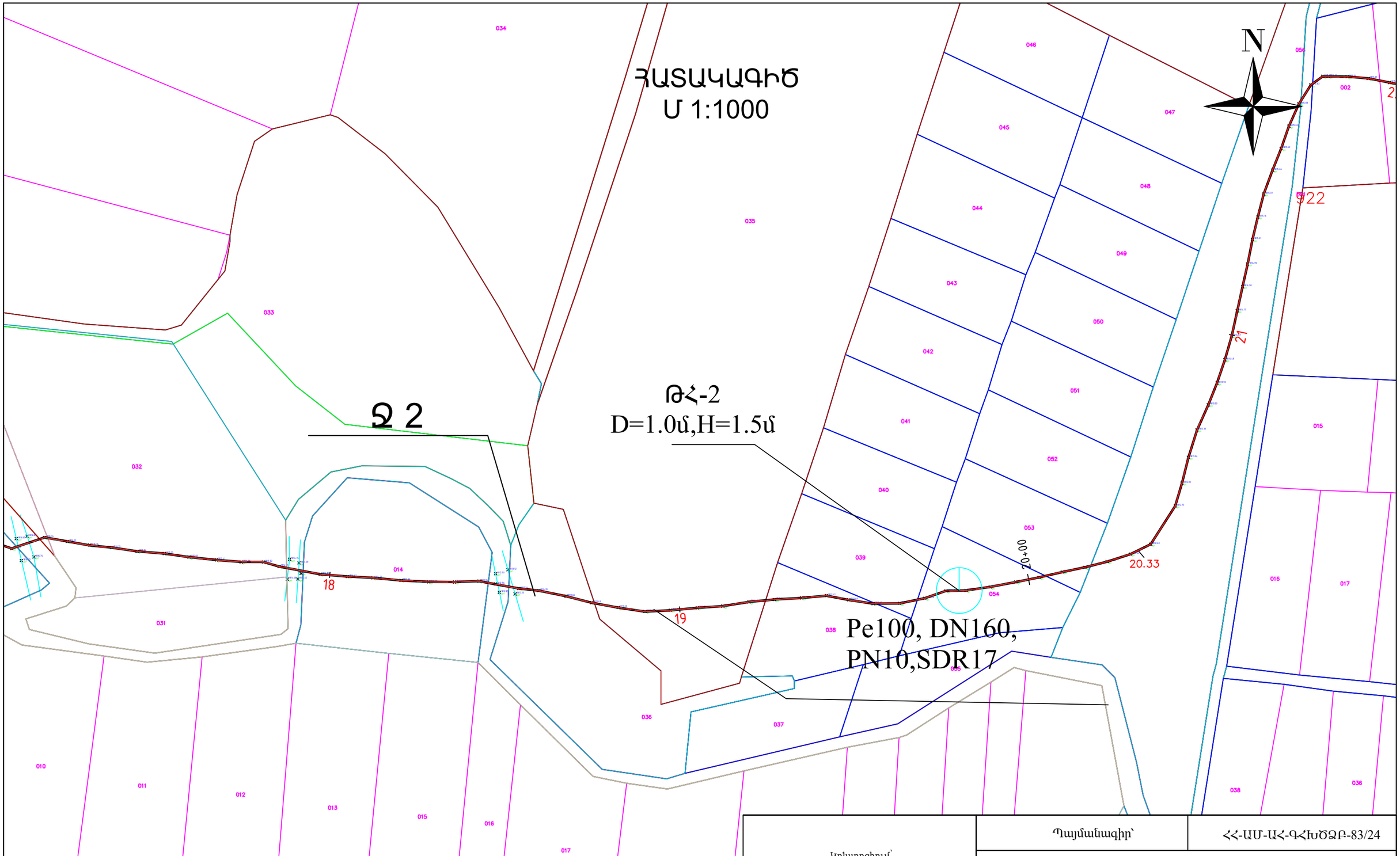

Կոնսորցիում՝ "ՋՀՀԻ" ՍՊԸ, "Հիդրոէկ" ՍՊԸ			Պայմանագիր՝ ՀՀ-ԱՄ-ԱՀ-ԳՀԽԾՁԲ-83/24
			Պատվիրատու՝ Ապարանի համայնքապետարան
Ն.Գ.Ճ.	Հ.Թոքմաջյան		Ապարան համայնքի թվով 16 գյուղական բնակավայրերի խմելու ջրի ջրագծերի վերակառուցման ՆՆՓ կազմում Ափնագյուղ բնակավայր
Նախագծեց	Վ. Թոքմաջյան		
Ստուգեց	Պ.Բալջյան		
			Հատակագծեր Մ1:1000
			Թերթ 7 / Թերթեր 22

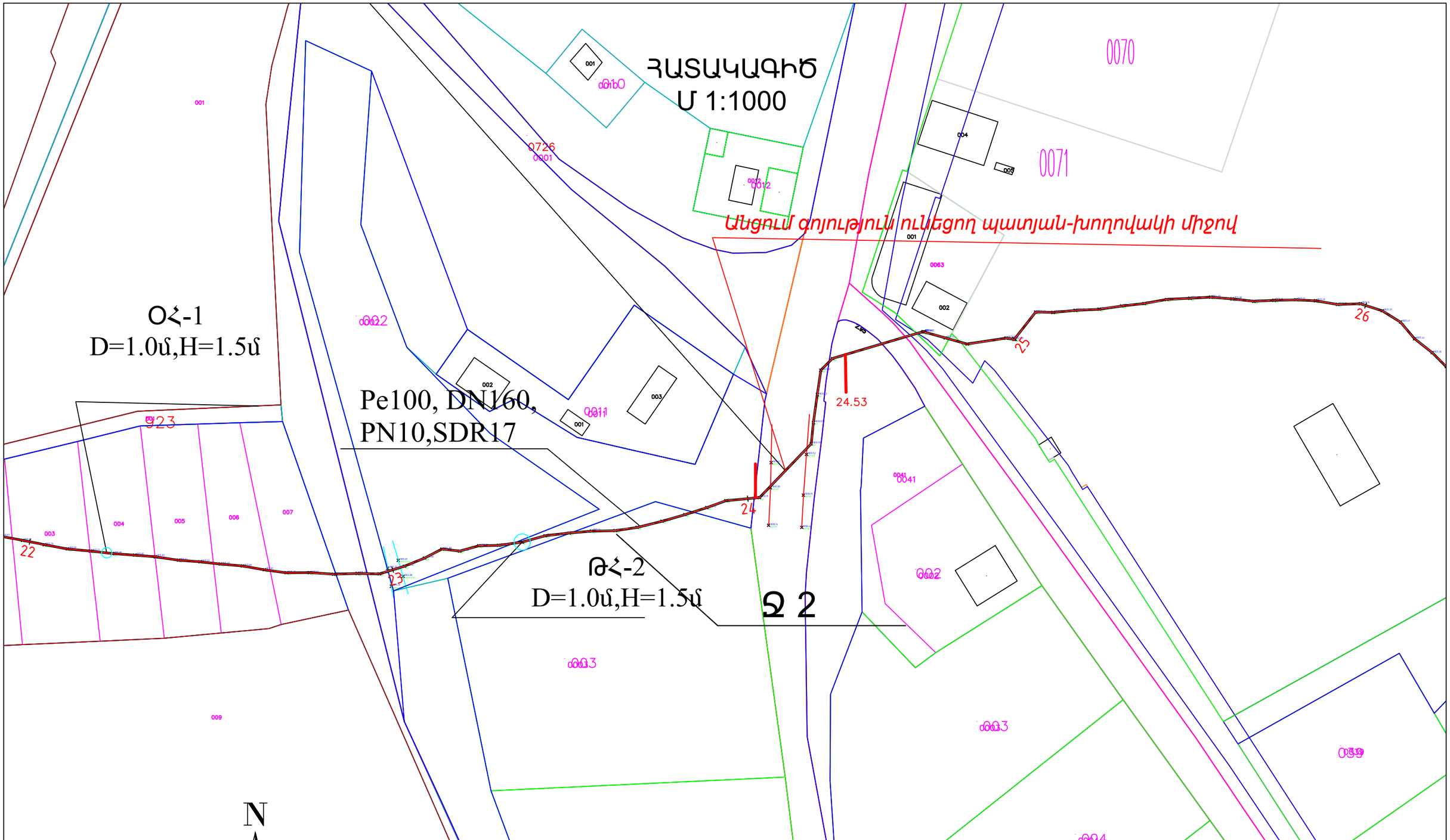

Կոնսորցիում՝ "ՋՀՀԻ" ՍՊԸ, "Հիդրոէկ" ՍՊԸ		Պայմանագիր՝	ՀՀ-ԱՄ-ԱՀ-ԳՀԽԾՁԲ-83/24
		Պատվիրատու՝ Ապարանի համայնքապետարան	
Ն.Գ.Ճ.	Հ.Թոքմաջյան	Ապարան համայնքի թվով 16 գյուղական բնակավայրերի խմելու ջրի ջրագծերի վերակառուցման ՆՆՓ կազմում Ափնագյուղ բնակավայր	
Նախագծեց	Վ. Թոքմաջյան		
Ստուգեց	Պ.Բալջյան		
		Հատակագծեր Մ1:1000	Թերթ 8 / Թերթեր 22

ՀԱՏԱԿԱԳԻԾ
Մ 1:1000

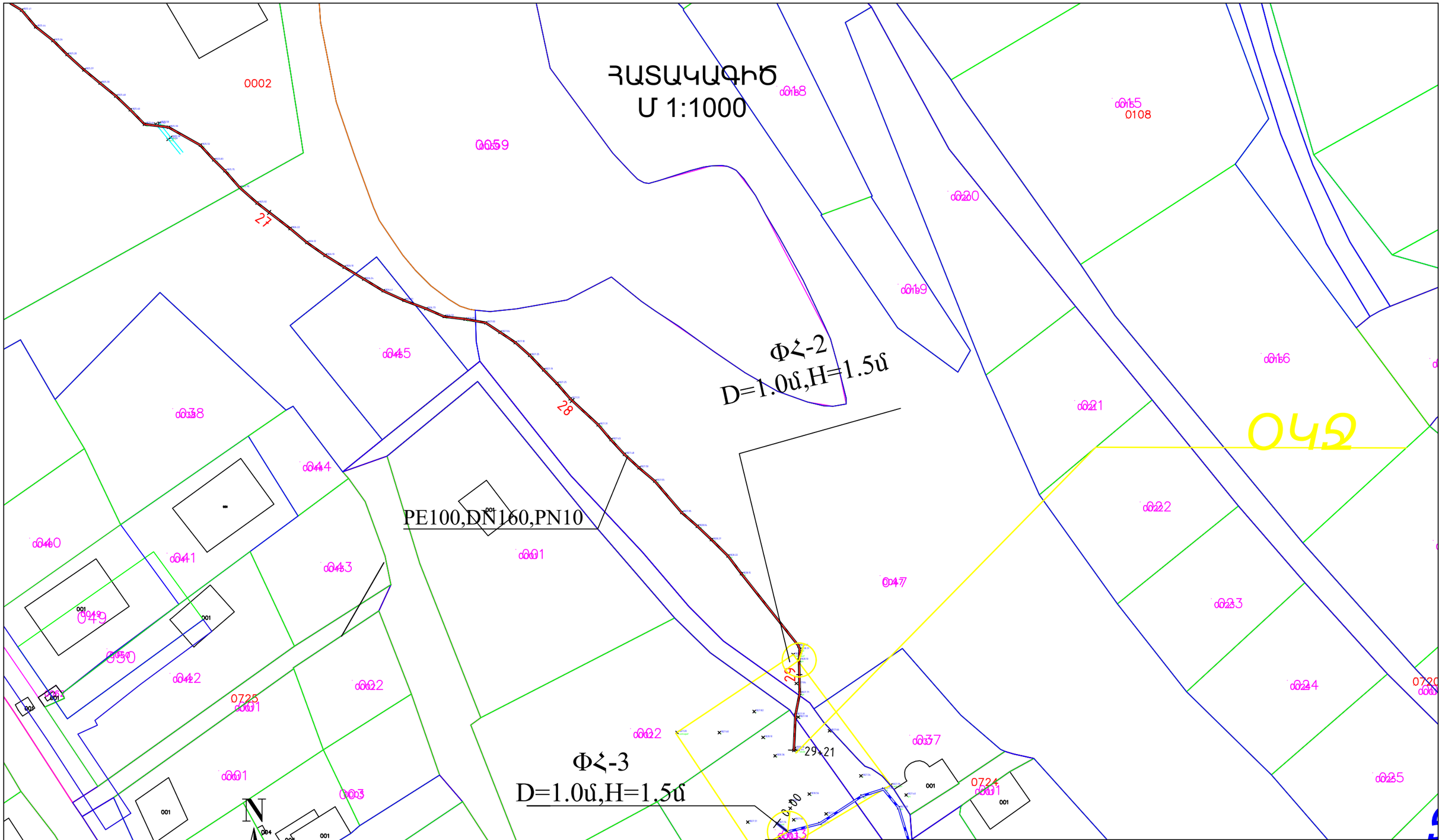

Կոնսորցիում՝ "ՋՀՀԻ" ՍՊԸ, "Հիդրոէկ" ՍՊԸ		Պայմանագիր՝	ՀՀ-ԱՄ-ԱՀ-ԳՀԽԾՁԲ-83/24
		Պատվիրատու՝ Ապարանի համայնքապետարան	
Ն.Գ.Ճ.	Հ.Թոքմաջյան	Ապարան համայնքի թվով 16 գյուղական բնակավայրերի խմելու ջրի ջրագծերի վերակառուցման ՆՆՓ կազմում Ափնագյուղ բնակավայր	
Նախագծեց	Վ. Թոքմաջյան		
Ստուգեց	Պ.Բալջյան		
		Հատակագծեր Մ1:1000	Թերթ 9 / Թերթեր 22

G:\.shortcut-targets-by-id\158nxJDBDAJNPC_xY-o368p_B0SUW-hdw\jhhi\1 JHHI\ՆՆՓ Պայմանագրեր\2025\Ապարան\1 Aparan

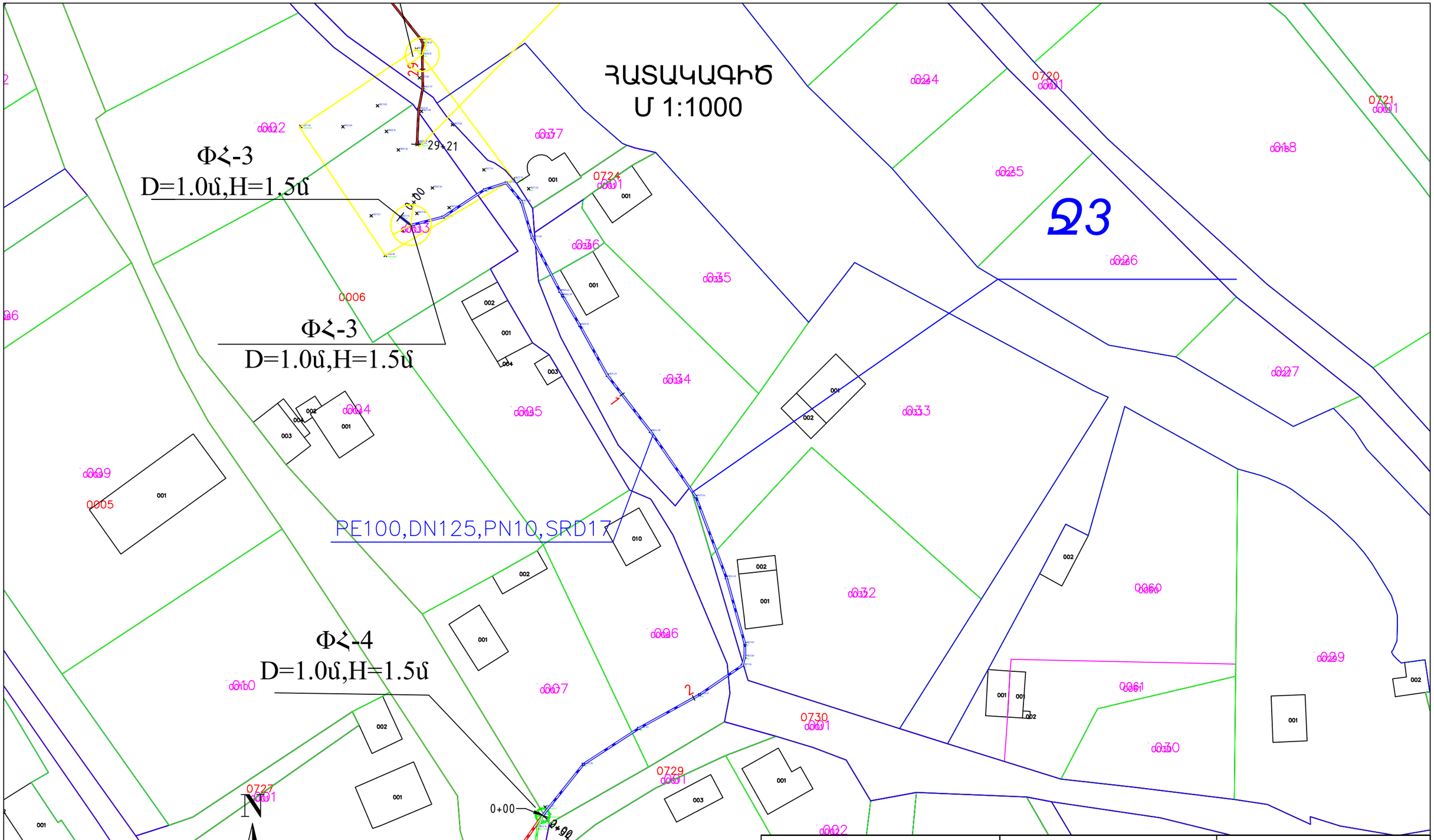

Կոնսորցիում՝ "ՋՀՀԻ" ՍՊԸ, "Հիդրոէկ" ՍՊԸ		Պայմանագիր՝	ՀՀ-ԱՄ-ԱՀ-ԳՀԽԾՁԲ-83/24
		Պատվիրատու՝ Ապարանի համայնքապետարան	
Ն.Գ.Ճ.	Հ.Թոքմաջյան	Ապարան համայնքի թվով 16 գյուղական բնակավայրերի խմելու ջրի ջրագծերի վերակառուցման ՆՆՓ կազմում Ափնագյուղ բնակավայր	
Նախագծեց	Վ. Թոքմաջյան		
Ստուգեց	Պ.Բալջյան		
		Հատակագծեր Մ1:1000	Թերթ 10 / Թերթեր 22

G:\.shortcut-targets-by-id\158nxJDBDAJNPC_xY-o368p_B0SUW-hdw\jhhi\1 JHHI\ՆՆՓ Պայմանագրեր\2025\Ապարան\1 Aparan

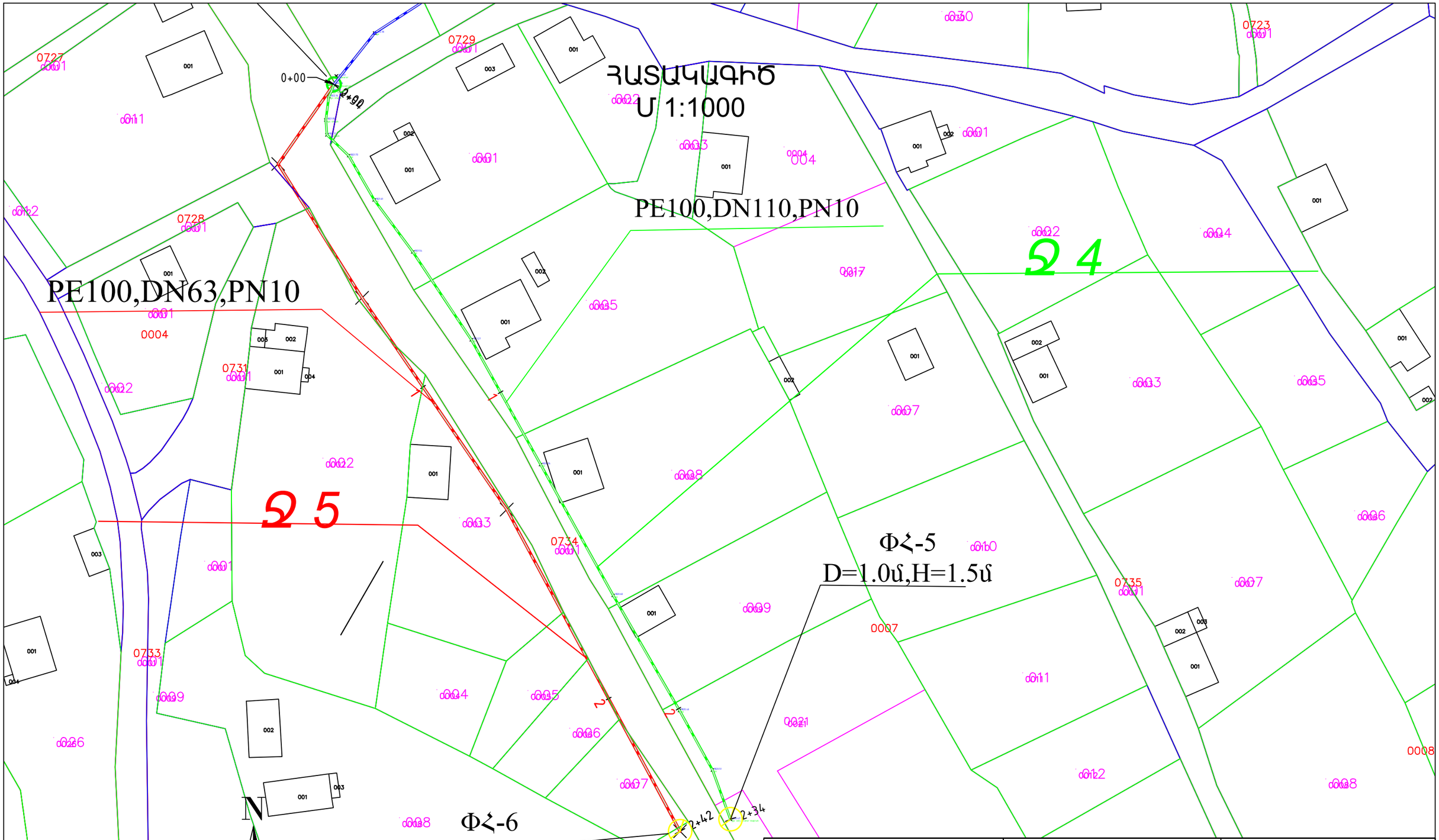

Կոնսորցիում՝ "ՋՀՀԻ" ՍՊԸ, "Հիդրոէկ" ՍՊԸ		Պայմանագիր՝	ՀՀ-ԱՄ-ԱՀ-ԳՀԽԾՁԲ-83/24
		Պատվիրատու՝ Ապարանի համայնքապետարան	
Ն.Գ.Ճ.	Հ.Թոքմաջյան	Ապարան համայնքի թվով 16 գյուղական բնակավայրերի խմելու ջրի ջրագծերի վերակառուցման ՆՆՓ կազմում Ափնագյուղ բնակավայր	
Նախագծեց	Վ. Թոքմաջյան		
Ստուգեց	Պ.Բալջյան		
		Հատակագծեր Մ1:1000	Թերթ 11 / Թերթեր 22

Հանձնաժողով ԱՀՀ «ՊՊԵՀ» ՀՈԱԿ		Գլխավոր մասնագետ Գլխավոր մասնագետ Գլխավոր մասնագետ	Գ.Գրիգորյան Ա.Ղազարյան Ա.Ղազարյան
Ստորագրություն	Անուն	Պաշտոն	Ամսաթիվ

Գործընկալող	ՀՀ-ՏՀՏ-ՀՀ-ԳԱՀՊՊԵՀ-4-17/1
Գործընկալող՝ Գեղարքունիքի մարզային տարածք	
Հարավային միջանցքի 1-ի գոտուն՝ մերձարևելյան մասնաճյուղ՝ Մասնաճյուղ՝ Գեղարքունիք	
Գծանկարի անվանումը	
Հատակագիծ 1/1 1000	Թերթ 1 / Թերթերի քանակ 1

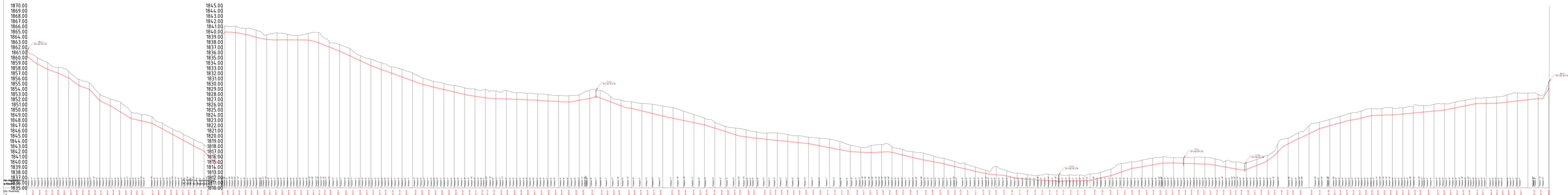

G:\.shortcut-targets-by-id\1S8nxIDBDAJNPC_xY-o36Bp_B0SUW-hdwj9hh\1 JHHH\1.ՍԴ Ռեսուրսներ\2025\Նախագծեր\2025\Նախագիծ\1 Aparan Final 1 21.07.2025\1 Aparagyux - F1=\Ընթերցադրյուղ նախագիծ Vache Mas 2_recover.dwg, 10/22/2025 11:26:54 PM, DWG To PDF.pc3

ՀԱՏԱԿԱԳԻԾ
Մ 1:1000

Կոնսորցիում՝ "ՋՀՀԻ" ՍՊԸ, "Հիդրոէկ" ՍՊԸ		Պայմանագիր՝	ՀՀ-ԱՄ-ԱՀ-ԳՀԽԾՁԲ-83/24
		Պատվիրատու՝ Ապարանի համայնքապետարան	
Ն.Գ.Ճ.	Հ.Թոքմաջյան	Ապարան համայնքի թվով 16 գյուղական բնակավայրերի խմելու ջրի ջրագծերի վերակառուցման ՆՆՓ կազմում Ափնագյուղ բնակավայր	
Նախագծեց	Վ. Թոքմաջյան		
Ստուգեց	Պ.Բալջյան		
		Հատակագծեր Մ1:1000	Թերթ 13 / Թերթեր 22

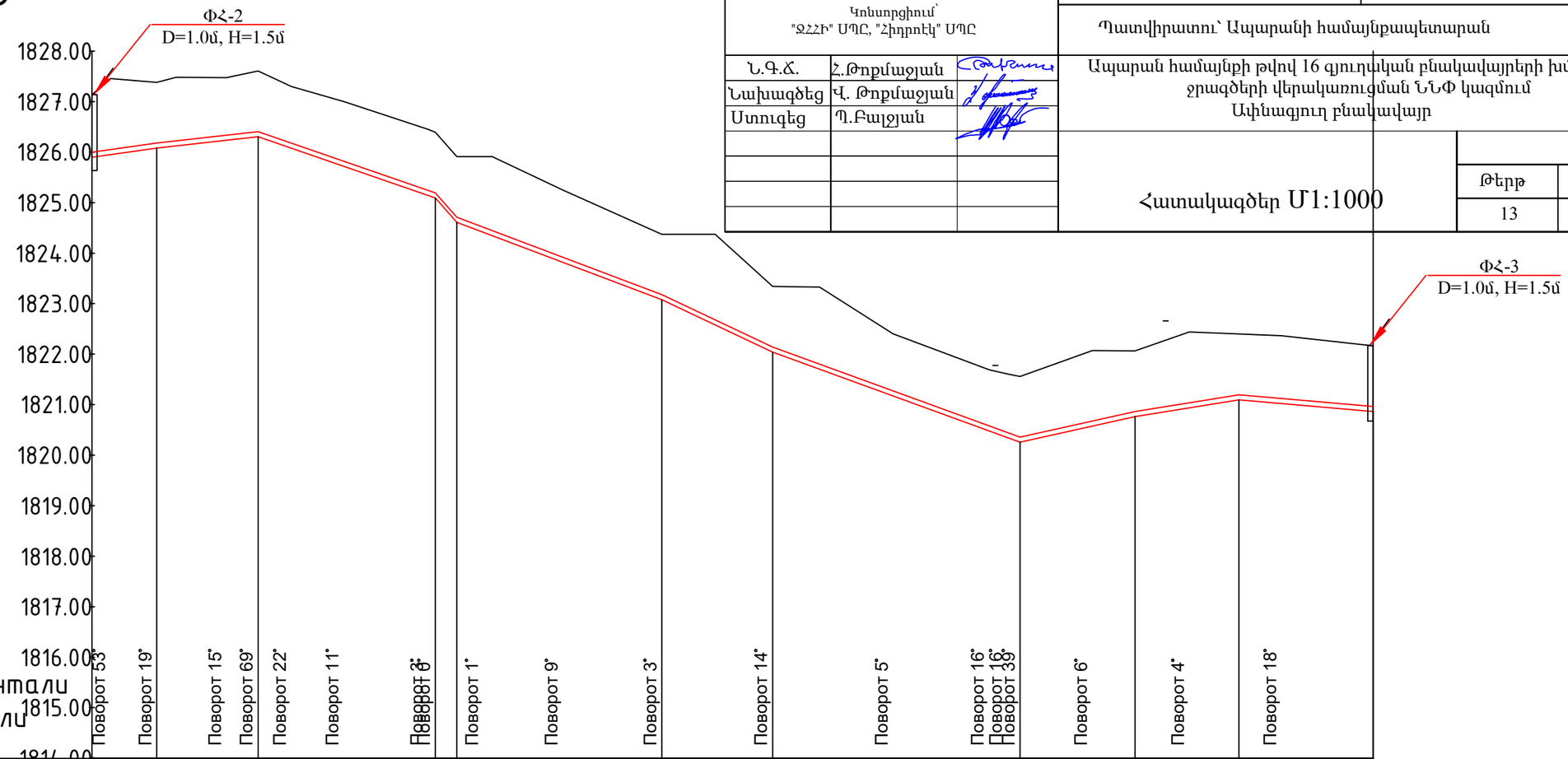

	Պոտոր 53°	Պոտոր 19°	Պոտոր 15°	Պոտոր 69°	Պոտոր 22°	Պոտոր 11°	Պոտոր 8°	Պոտոր 1°	Պոտոր 9°	Պոտոր 3°	Պոտոր 14°	Պոտոր 5°	Պոտոր 16°	Պոտոր 18°	Պոտոր 39°	Պոտոր 6°	Պոտոր 4°	Պոտոր 18°
Խրամուղու հատակ Մ	1826.08	1826.24	1826.08	1825.72	1825.14	1824.41	1823.81	1823.07	1822.58	1822.04	1821.17	1820.48	1820.58	1820.94	1821.02	~~1820.86~~
Բնահողի մակերևույթ Մ	1827.38	1827.47	1827.30	1827.00	1826.45	1825.91	1825.25	1824.38	1824.37	1823.34	1822.40	1821.69	1822.07	1822.44	1822.36	~~1822.16~~
Խողովակի հատակ Մ	1826.18	1826.34	1826.18	1825.82	1825.24	1824.51	1823.91	1823.17	1822.68	1822.14	1821.27	1820.58	1820.68	1821.04	1821.12	~~1820.96~~
Թեք, ‰	14.23‰	11.08‰			34,15‰	56,25‰	37,79‰		47,14‰		36,35‰		22.14‰	16.19‰		8,85‰
Երկ, մ	12,86	20,04	35,13		4,22	20,62			21,94		48,99		22,77	20,60	26,53	

Երկրաբանություն

0.0–0.2մ Խճաքարային ենթաշերտ, լավ տոփանված, գրունտի մշակման խումբը ըստ ՀՀՇՆ 32–01–2022 աղ 101 §12

1.0–2.5մ Բեկորա–խճաքարեր, ավազակավերի լցուկով մինչև 20%, գրունտի մշակման խումբը ըստ ՀՀՇՆ 32–01–2022 աղ 101 §11

0.2–1.0մ Ավազակավեր, խճաքարերի խառնուրդներով մինչև 30%, գրունտի մշակման խումբը ըստ ՀՀՇՆ 32–01–2022 աղ 101 §334

Երկարություն

0+00 | 1+00 | 2+00 | 2+54

Հատակագիծ

ՀԱՏԱԿԱԳԻԾ
Մ 1:1000

Կոնսորցիում՝ "ՋՀՀԻ" ՍՊԸ, "Հիդրոէկ" ՍՊԸ	Պայմանագիր՝	ՀՀ-ԱՄ-ԱՀ-ԳՀԽԾՁԲ-83/24
	Պատվիրատու՝ Ապարանի համայնքապետարան	
Ն.Գ.Ճ. Հ.Թոքմաջյան	Ապարան համայնքի թվով 16 գյուղական բնակավայրերի խմելու ջրի ջրագծերի վերակառուցման ՆՆՓ կազմում Ափնագյուղ բնակավայր	
Նախագծեց Վ. Թոքմաջյան		
Ստուգեց Պ.Բալջյան	Հատակագծեր Մ1:1000	Թերթ 14 / Թերթեր 22

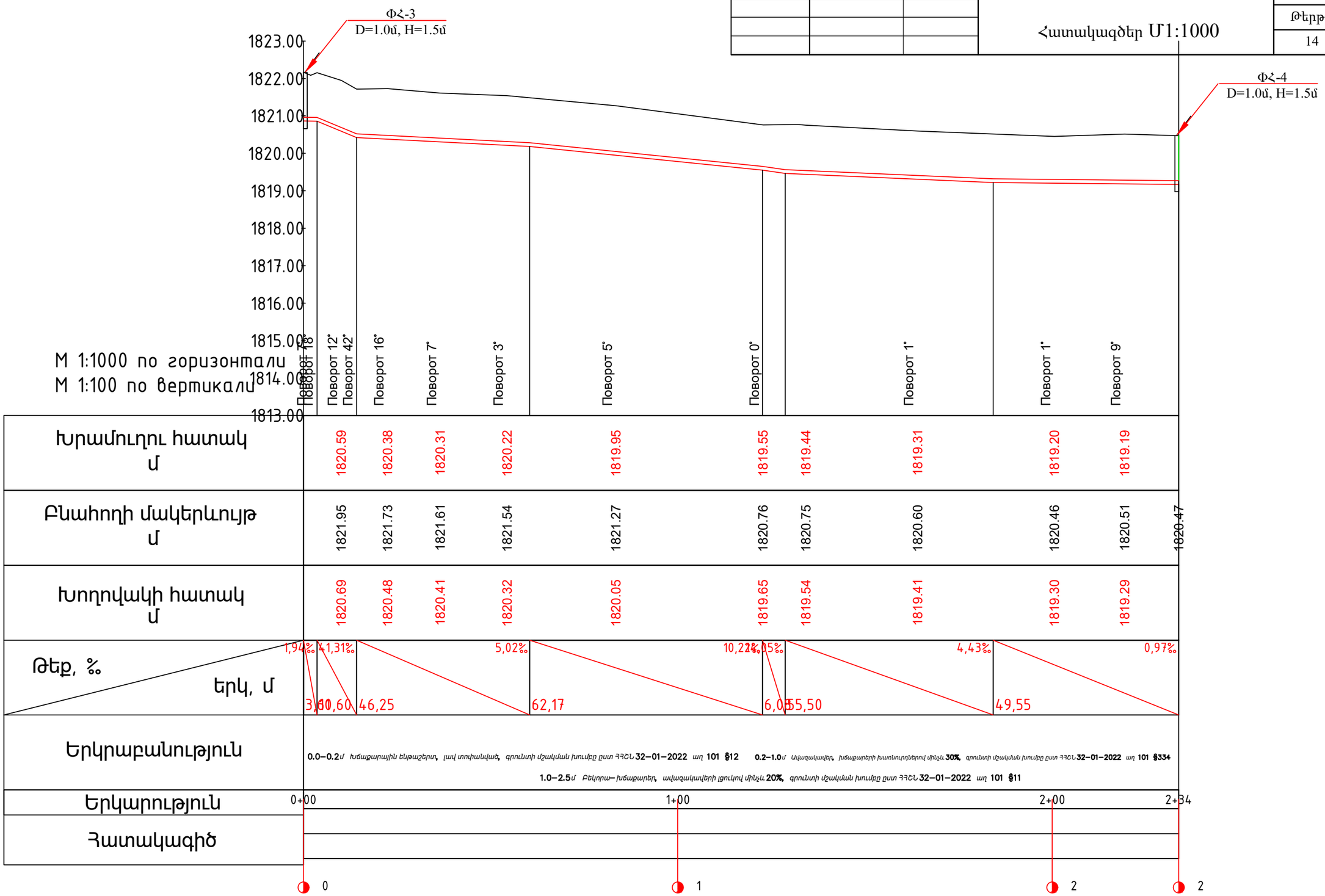

ՀԱՏԱԿԱԳԻԾ
Մ 1:1000

Կոնսորցիում՝ "ՋՀՀԻ" ՍՊԸ, "Հիդրոէկ" ՍՊԸ	Պայմանագիր՝	ՀՀ-ԱՄ-ԱՀ-ԳՀԽԾՁԲ-83/24
	Պատվիրատու՝ Ապարանի համայնքապետարան	
Ն.Գ.Ճ. Հ.Թոքմաջյան	Ապարան համայնքի թվով 16 գյուղական բնակավայրերի խմելու ջրի ջրագծերի վերակառուցման ՆՆՓ կազմում Ափնագյուղ բնակավայր	
Նախագծեց Վ. Թոքմաջյան		
Ստուգեց Պ.Բալջյան	Հատակագծեր Մ1:1000	Թերթ 15 / Թերթեր 22

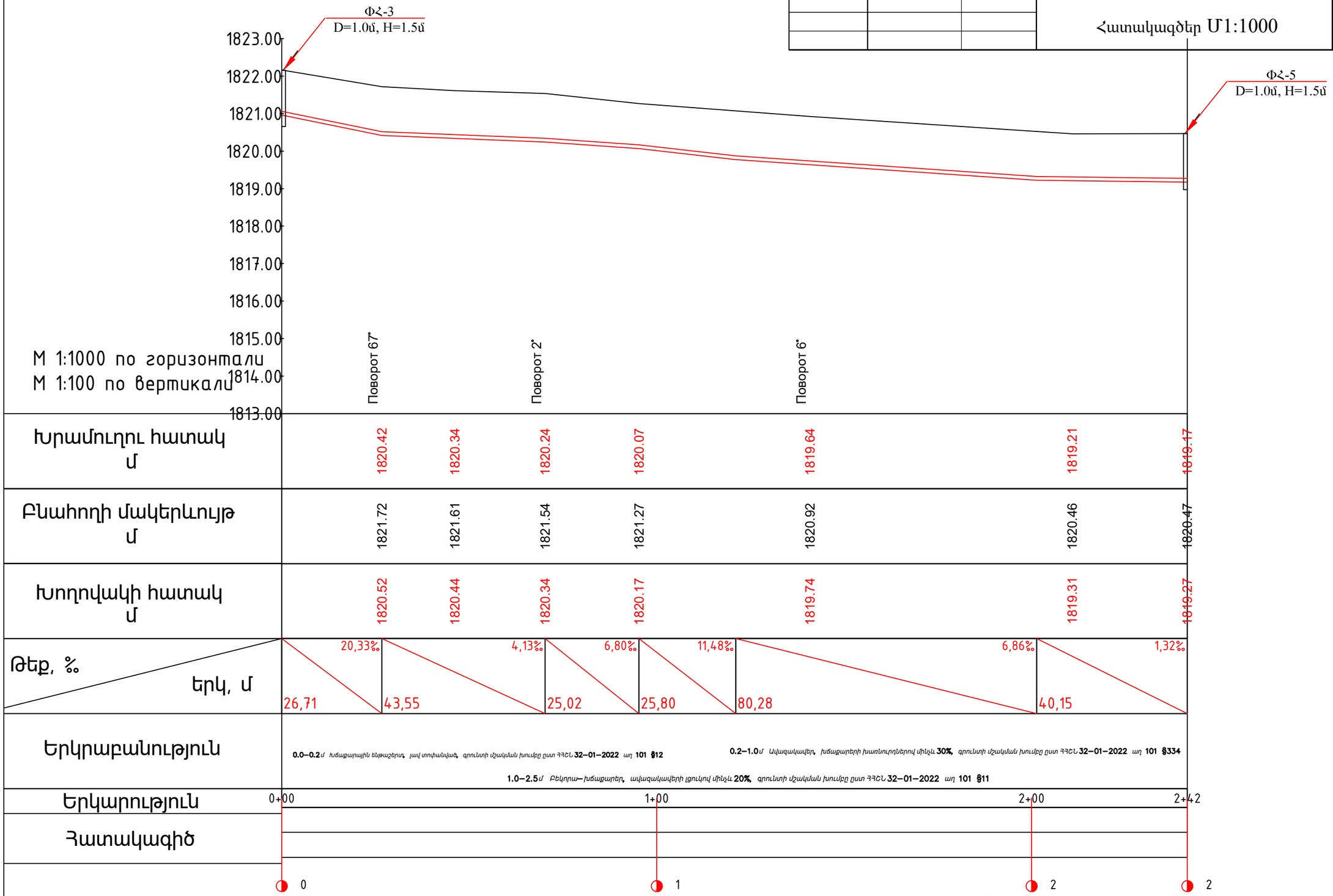

ՓՀ-1
D=1.0մ, H=1.5մ

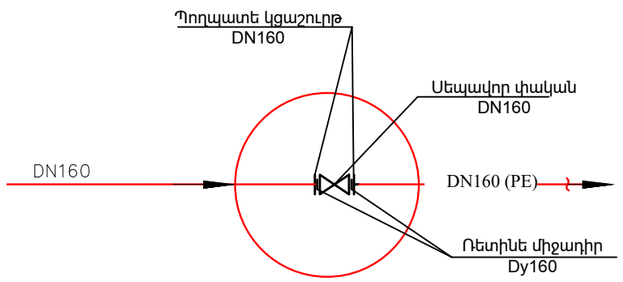

ԹՀ-1,2
D=1.0մ, H=1.5մ

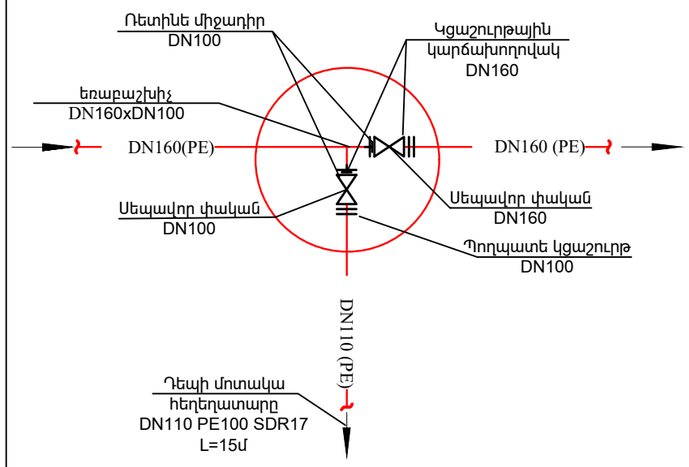

ՓՀ-2
D=1.0մ, H=1.5մ

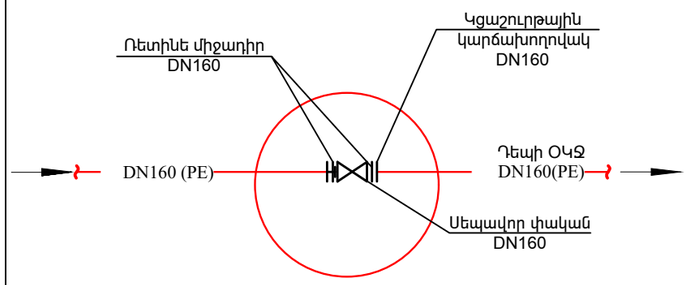

ՕԴԱԹՈՂ ՀՈՐ ՕՀ-1,2
D=1.0մ, H=1.5մ

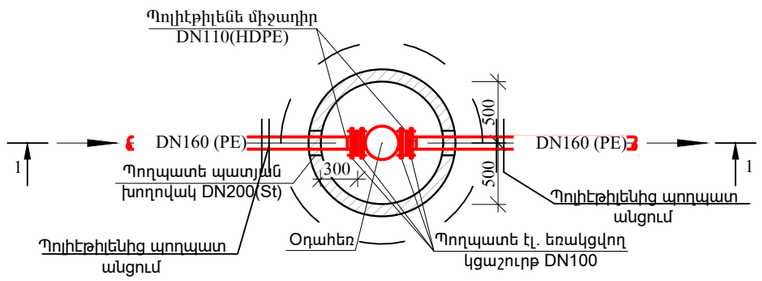

ԿՏՐՎԱԾՔ 1- 1

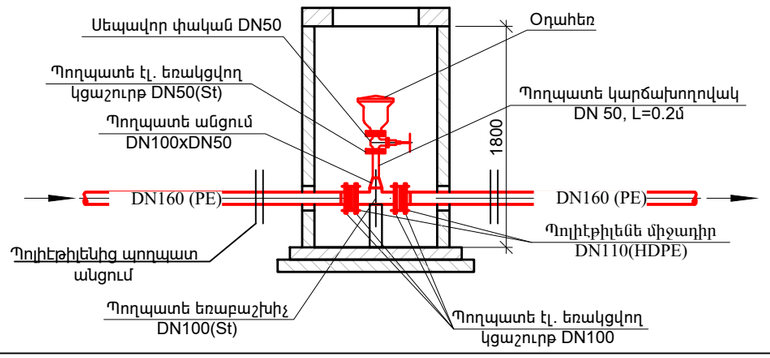

ՓՀ-3
D=1.0մ, H=1.5մ

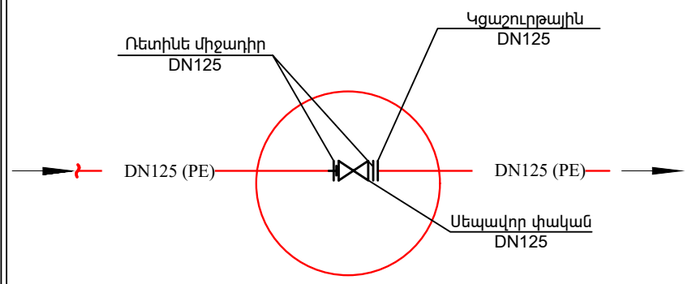

ՓՀ-4
D=1.0մ, H=1.5մ

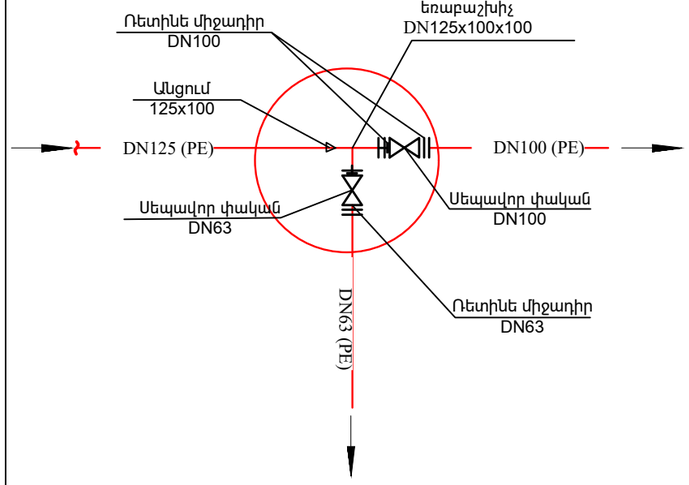

ԾԱՆՈԹՈՒԹՅՈՒՆ

1. Հորերի հողային աշխատանքների ծավալները ներառված են համապատասխան ոռոգման գծերի աշխատանքների ծավալներում
2. Ոռոգման գծերի վրա առկա են 5 փականային հոր և 2 օդահեռ հոր և 2 թողարկ հոր:
3. Տվյալ բնակավայրում գրունտի սառեցման գոտու խորությունը համաձայն գործող “ՀՀՇՆ II-7.01-2011 Շինարարական կլիմայաբանություն” աղյուսակ 1-ի հավասար է:

Կոնսորցիում՝ "ՋՀՀԻ" ՍՊԸ, "Հիդրոէկ" ՍՊԸ		Պայմանագիր՝	ՀՀ-ԱՄ-ԱՀ-ԳՀԽԾՁԲ-83/24
		Պատվիրատու՝ Ապարանի համայնքապետարան	
Ն.Գ.Ճ.	Հ.Թոքմաջյան	Ապարան համայնքի թվով 16 գյուղական բնակավայրերի խմելու ջրի ջրագծերի վերակառուցման ՆՆՓ կազմում Ափնագյուղ բնակավայր	
Նախագծեց	Վ. Թոքմաջյան		
Ստուգեց	Պ.Բալջյան		
		Հորերի սխեմաներ	Թերթ 16 / Թերթեր 22

G:\.shortcut-targets-by-id\158nxJDBDAJNPC_xY-o568p_B05UW-hdw\jhhi\1 JHHI\ՆՆՓ Պայմանագրեր\2025\Ապարան\1 Aparan

ՓՀ-5

D=1.0մ, H=1.5մ

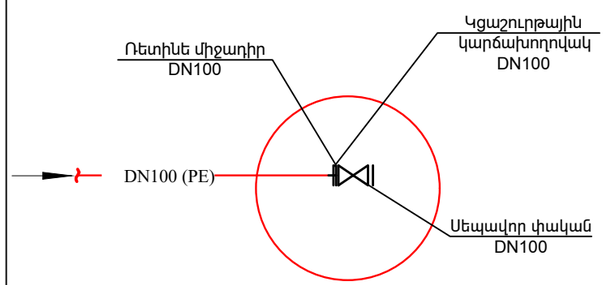

ՓՀ-6

D=1.0մ, H=1.5մ

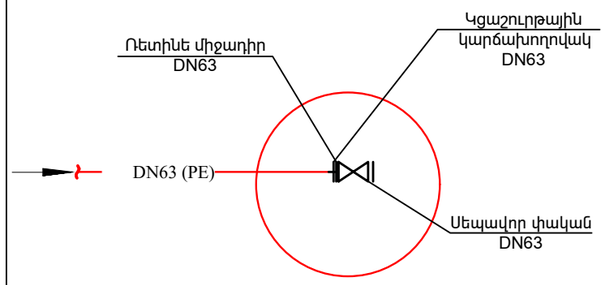

Կոնսորցիում՝ "ՋՀՀԻ" ՍՊԸ, "Հիդրոէկ" ՍՊԸ			Պայմանագիր՝	ՀՀ-ԱՄ-ԱՀ-ԳՀԽԾՁԲ-83/24
			Պատվիրատու՝ Ապարանի համայնքապետարան	
Ն.Գ.Ճ.	Հ.Թոքմաջյան		Ապարան համայնքի թվով 16 գյուղական բնակավայրերի խմելու ջրի ջրագծերի վերակառուցման ՆՆՓ կազմում Ափնագյուղ բնակավայր	
Նախագծեց	Վ. Թոքմաջյան			
Ստուգեց	Պ.Բալջյան			
			Հորերի սխեմաներ	Թերթ / Թերթեր
				17 / 22

G:\.shortcut-targets-by-id\158nxJDBDAJNPC_xY-o368p_B0SUW-hdw\jhhi\1 ԺՀՀԻ\ՆՆՓ Պայմանագրեր\2025\Ապարան\1 Aparan

Բաժանորդի ջրամատակարարման պոլիմերաավազային հորի և ջրագծի տիպային սխեման
D=0.9 մ, H=1.35 մ

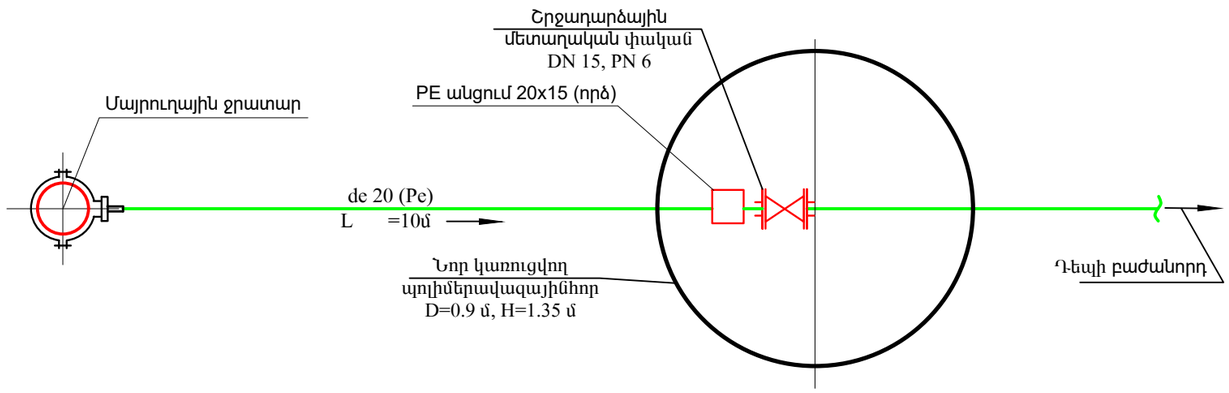

Պայմանական նշաններ

- Մայրուղային ջրագիծ
- Ջրագիծ դեպի սպառող
- PE անցում (որձ)
- ՊԱՀ — Պոլիմերաավազային հոր

Բաժանորդին գնացող ջրագծի մասնագիր (1 բաժանորդի համար)
Ընդամենը 25 բաժանորդ

Հ/Հ	ԱՎԱՆՈՒՄ	Չափ. միավոր	Քանակ
1	Պոլիէթիլենե խողովակ de 20x2 (Pe80)	մ	25
2	Պոլիէթիլենե գոտի միացում (ըստ ջրագծի տրամագծի)	հատ	1
3	PE անցում 25x15 (որձ)	հատ	1
4	Մետաղական շրջադարձային փական DN 15 PN 6	հատ	1
5	Պոլիմերավազային հորի տեղադրում D=0.9 մ, H=1.35 մ	հատ	1

Մայրուղային ջրատարից դեպի պոլիմերաավազային հոր գնացող ջրագծի խրամուղու լայնական տիպային կտրվածք
Մ 1:20

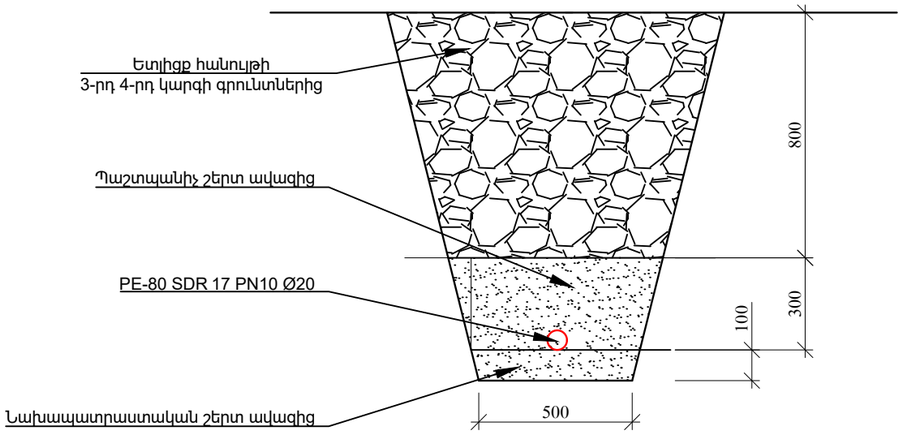

Բաժանորդին գնացող ջրագի խրամուղու և ՊԱՀ-ի հողային աշխատանքների ծավալները (1 բաժանորդի ջրագծի $L_{միջ}$ =8մ)
Ընդամենը 25 բաժանորդ

Հ/Հ	ԱՎԱՆՈՒՄ	Չափ. միավոր	Քանակ
1	Խրամուղու մշակում մեխանիզմով IV կարգի գրունտներում, փխրեցումով, կողալիցքով	$մ^3$	1,2
2	Խրամուղու մշակում մեխանիզմով V կարգի գրունտներում, փխրեցումով, կողալիցքով	$մ^3$	4,1
3	Խրամուղու մշակում մեխանիզմով III կարգի գրունտներում, փխրեցումով, կողալիցքով	$մ^3$	2,2
4	Խրամուղու հատակի հարթեցում ձեռքով	$մ^3$	0,2
5	Նախապատրաստական շերտի իրականացում խտացումով	$մ^3$	0,5
6	Պաշտպանիչ շերտի իրականացում խտացումով	$մ^3$	1,3
7	Ետլիցք տեղի փափուկ գրունտից	$մ^3$	5,9
8	Ավելցուկ գրունտի բարձում և տեղափոխում թափոնավայր 2կմ հեռավորության վրա	տ/$մ^3$	3.1/1.8

Ծանոթություն

1. Մայրուղային ջրատարից դեպի բաժանորդի ՊԱՀ հոր եկող ջրագծի և իր խրամուղու միջինացված երկարությունը ընդունվել է L=8մ: Այսինքն Ոսկեթաս բնակավայրի 108 բաժանորդների դեպքում նախատեսված աշխատանքները հաշվառված են 870մ համար:
2. Պոլիմերաավազային հորի հողային աշխատանքների ծավալները ներառված են համապատասխան ջրագծի հողային աշխատանքների ծավալների մեջ:
3. Տվյալ բնակավայրում գրունտի սառեցման գոտու խորությունը համաձայն գործող “ՀՀՇՆ II-7.01-2011 Շինարարական կլիմայաբանություն” կազմում է h/u=1.05 մ:

Կոնսորցիում՝ "ՋՀՀԻ" ՍՊԸ, "Հիդրոէկ" ՍՊԸ		Պայմանագիր՝	ՀՀ-ԱՄ-ԱՀ-ԳՀԽԾՁԲ-83/24
		Պատվիրատու՝ Ապարանի համայնքապետարան	
Ն.Գ.Ճ.	Հ.Թոքմաջյան	Ապարան համայնքի թվով 16 գյուղական բնակավայրերի խմելու ջրի ջրագծերի վերակառուցման ՆՆՓ կազմում Ափնագյուղ բնակավայր	
Նախագծեց	Վ. Թոքմաջյան		
Ստուգեց	Պ.Բալջյան		
		Բաժանորդի ջրամատակարարման պոլիմերաավազային հորի և ջրագծի տիպային սխեման	Թերթ / Թերթեր
			18 / 22

G:\.shortcut-targets-by-id\158nxJDBDAJNPC_xY-o368p_B0SUW-hdw\jhhi\1 JHHI\ՆՆՓ Պայմանագրեր\2025\Ապարան\1 Aparan

ՀՈՐԻ ՀԱՏԱԿԱԳԻԾ

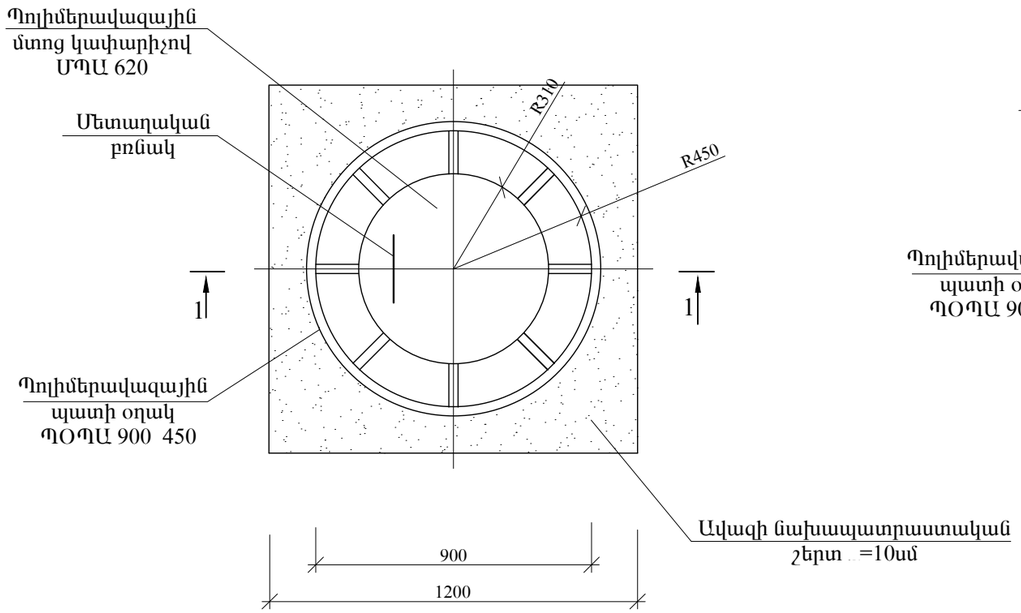

ԿՏՐՎԱԾՔ 1-1

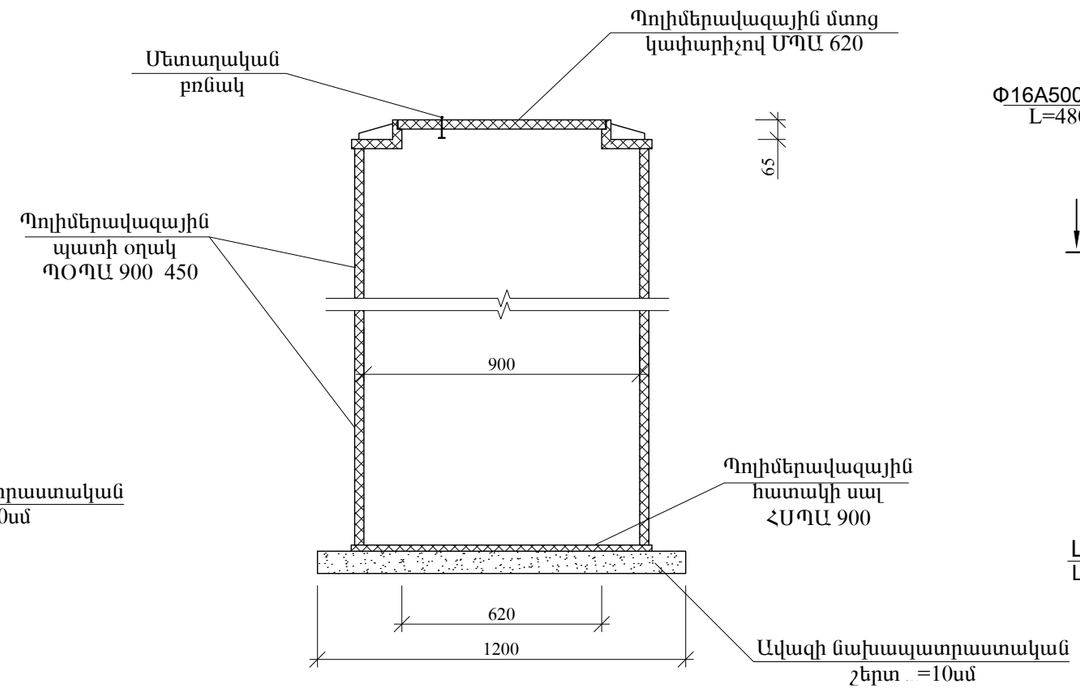

ՄԵՏԱՂԱԿԱՆ ԱՍՏԻՃԱՆ Ա-1

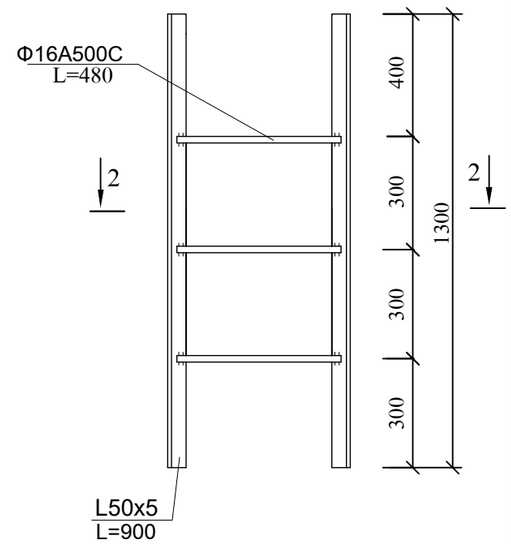

ԿՏՐՎԱԾՔ 2-2

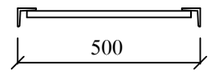

ՄԱՄՆԱԳԻՐ ՄԵԿ ԷԼԵՄԵՆՏԻ ՀԱՄԱՐ

Հ/Հ	ԱՆՎԱՆՈՒՄ	Քանակ հատ	Միավորի քաշը կգ	Ընդհանուր քաշը կգ
	ՀՈՐ D=0.9մ; H_p=1.35 մ			
	Պոլիմերավազային պատի օղակ ՊՕՊԱ 900 450	3	-	-
	Պոլիմերավազային հատակի սալ ՀՍՊԱ 900	1	-	-
	Պոլիմերավազային մտոց կափարիչով ՄՊԱ 620	1	-	-
	ԱՍՏԻՃԱՆ Ա - 1			
	L 50 5 L=1300	2	4.7	9.4
	Φ16A500C L=480	3	0.8	2.4
	L 50 5 L=150	2	0.6	1.2
	Ընդամենը			13.0

ԾԱՆՈԹՈՒԹՅՈՒՆ

1. Տվյալ հորը անհրաժեշտ է տեղադրել ավտոմեքենաների համար ոչ երթևեկելի հատվածում:
2. Պատի օղակները կարելի է պատվիրել խողովակի անցման համար նախատեսված անցքերով, կամ անցքը բացել տեղում:

Կոնսորցիում՝ "ՋՀՀԻ" ՍՊԸ, "Հիդրոէկ" ՍՊԸ			Պայմանագիր՝	ՀՀ-ԱՄ-ԱՀ-ԳՀԽԾՁԲ-83/24
			Պատվիրատու՝ Ապարանի համայնքապետարան	
Ն.Գ.Ճ.	Հ.Թոքմաջյան		Ապարան համայնքի թվով 16 գյուղական բնակավայրերի խմելու ջրի ջրագծերի վերակառուցման ՆՆՓ կազմում Ափնագյուղ բնակավայր	
Նախագծեց	Վ. Թոքմաջյան			
Ստուգեց	Պ.Բալջյան			
			Հորի հատակագիծ	Թերթ 19 / Թերթեր 22

G:\.shortcut-targets-by-id\158nxJDBDAJNPC_xY-o368p_B0SUW-hdw\jhhi\1 JHHI\ՆՆՓ Պայմանագրեր\2025\Ապարան\1 Aparan

ՓԱԿԱՆԱՅԻՆ ՀՈՐԻ ՏԻՊԱՅԻՆ ԿՏՐՎԱԾՔՆԵՐ

ՀԱՏԱԿԱԳԻԾ

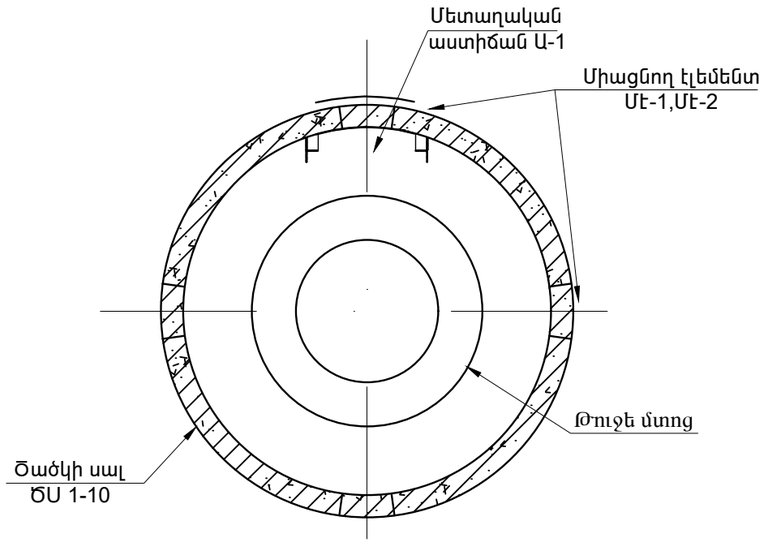

ՀԱՆԳՈՒՅՑ-Ի

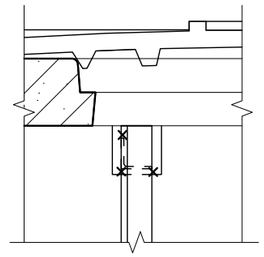

ԿՏՐՎԱԾՔ 2-2

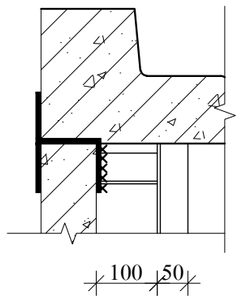

ԿՏՐՎԱԾՔ 1-1

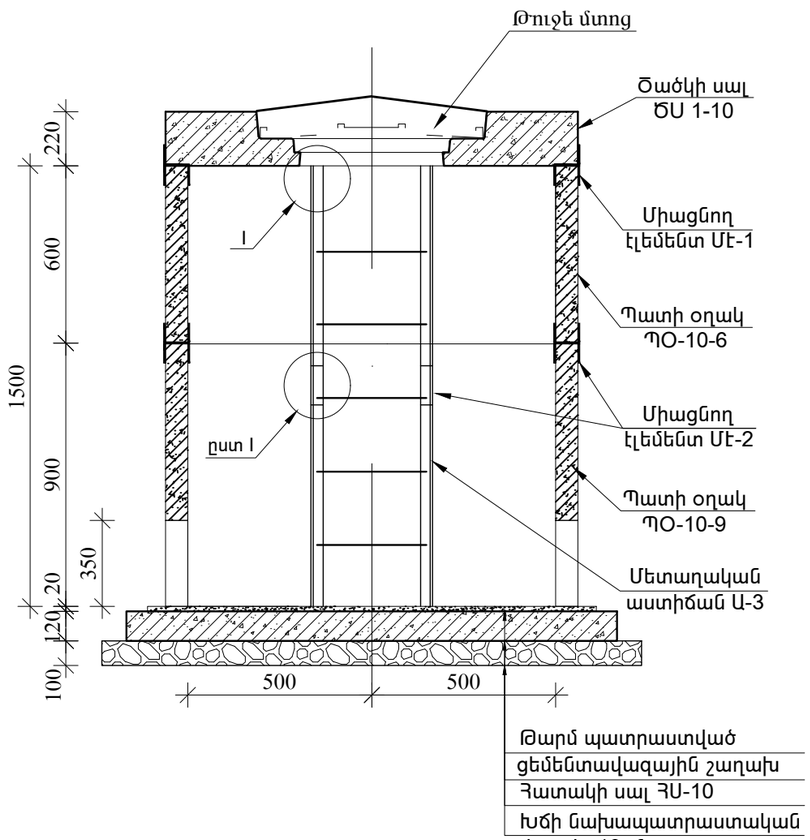

ՄԵՏԱՂԱԿԱՆ ԱՍՏԻՃԱՆ Ա-1

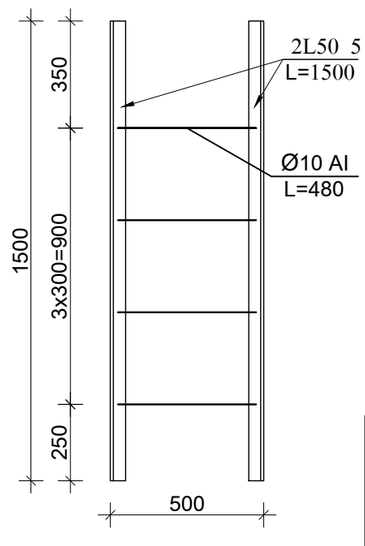

Մէ-1

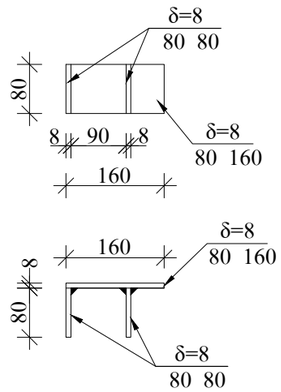

Մէ-2

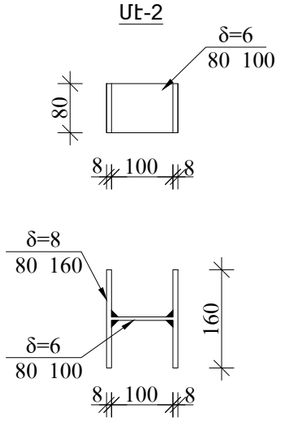

Ե/Բ հավաքովի տարրերի մասնագիր 1 հորի համար
ընդամենը 10հոր D=1.0, H=1.5 մ

Հ/Հ N	Ա Ն Վ Ա Ն Ո Ւ Մ	Չափ. միավոր հատ	1 էլեմենտի բետոնե ծավալը մ³	1 էլեմենտի ամրանի քաշը կգ
1	Ծածկի սալ ԾՍ 1-10	1	0.01	101.3
2	Պատի օղակ ՊՕ-10-6	1	0.16	5.4
3	Պատի օղակ ՊՕ-10-9a	1	0.23	14.7
4	Հատակի սալ ՀՍ-10	1	0.18	14.4
	Ընդամենը		0.58	135.8

Շին. նյութերի ծախսը մեկ հորի համար

№	Անվանում	Չափմ. միավ.	Քանակը
1	Ցեմենտ-ավազե շաղախ	մ³	0.1
2	Խճի նախապատրաստական շերտ δ=10 սմ	մ³	0.35

Մետաղական էլեմենտների մասնագիր

Հ/Հ	Ա Ն Վ Ա Ն Ո Ւ Մ	Չափ. միավոր հատ	Միավոր մասսա կգ.	Ծանոթութ. G կգ.
1	Մետաղական աստիճան Ա-1	1	20.3	20.3
2	Թուջե մտոց	1	100	100
	Միացնող էլեմենտ Մէ-1 (4 հատ)			
3	80x8 L=160	1	0.8	0.8
4	80x8 L=80	2	0.4	0.8
	Ընդամենը 4 հատի համար			6.4
	Միացնող էլեմենտ Մէ-2 (4 հատ)			
5	80x8 L=160	2	0.8	1.6
6	80x6 L=100	1	0.4	0.4
	Ընդամենը 4 հատի համար			8.0
	Ընդամենը			34.7

ԾԱՆՈԹՈՒԹՅՈՒՆ

1. Ջրագծի վրա առկա են 6 փականային, 2թողարկ և 2 օդահեռ հոր (H=1.5մ, D=1.0մ) :
2. Գերադասելի է բոլոր հորերի հատակի սալի վրա բացել 50մմ տրամագծով անցք՝ կաթացող ջրերի հեռացման համար

Կոնսորցիում՝ "ՋՀՀԻ" ՍՊԸ, "Հիդրոէկ" ՍՊԸ		Պայմանագիր՝	ՀՀ-ԱՄ-ԱՀ-ԳՀԽԾՁԲ-83/24
		Պատվիրատու՝ Ապարանի համայնքապետարան	
Ն.Գ.Ճ.	Հ.Թոքմաջյան	Ապարան համայնքի թվով 16 գյուղական բնակավայրերի խմելու ջրի ջրագծերի վերակառուցման ՆՆՓ կազմում Ափնագյուղ բնակավայր	
Նախագծեց	Վ. Թոքմաջյան		
Ստուգեց	Պ.Բալջյան		
		Փականային հորի տիպային կտրվածք	Թերթ 20 / Թերթեր 22

G:\.shortcut-targets-by-id\158nxJDBDAJNPC_xY-o368p_B0SUW-hdw\jhhi\1 JHHI\ՆՆՓ Պայմանագրեր\2025\Ապարան\1 Aparan

Բաժին 2. Ոռոգեցանաբնակավայրի ջրամատակարարման համակարգի հորերի շինարարական և տեխնոլոգիական աշխատանքների			
	Աշխատանքների տեսակները և անվանումը	Չափման միավորը	Քանակ
1	2		
2.1. Փականոցային հորերի (D=1.0 մ, H=1.5 մ) շինարարական աշխատանքները 1 հորի համար (ընդամենը 11 հոր)			
1	Խճի նախապատրաստական 10 սմ շերտի իրականացում	$մ^3$	0.2
2	Դառի օղակ ՊՕ-10-9	հատ	1
3	Դառի օղակ ՊՕ-10-6	հատ	1
4	Հատակի սալ ՀՍ-10	հատ	1
5	Ծածկի սալ ԾՍ-10 թաղշե մտոցով	հատ	1
6	Հորի մեռուղական ելպան	կգ	20,30
7	Ե/Բ հորի ներքին դեռուղներ	կգ	14,4
8	Մեռուղական մասերի երկշերտ ներկում	կգ	0,5
9	Թաղամ ցեմենտ ավազե շաղախի տեղադրում	$մ^3$	0,1
2.2 ՓՀ-1,2 Ընդհանուր 2 հոր			
1	Սեղմիչ փական DN160 , PN16	հատ	1
2	Կցաշուրթային Կարճախողովակ Pe100, Dy160, PN16	հատ	2
3	Ռեդուկտոր միջադիր Dy160	հատ	2
2.2 ՓՀ-3			
1	Սեղմիչ փական DN125 , PN16	հատ	1
2	Կցաշուրթային Կարճախողովակ Pe100, Dy125, PN16	հատ	2
3	Ռեդուկտոր միջադիր Dy125	հատ	2
2.2 ՓՀ-4			
1	Սեղմիչ փական DN110 , PN16	հատ	1
2	Սեղմիչ փական DN63 , PN16	հատ	1
3	Կցաշուրթային Կարճախողովակ Pe100, Dy125, PN16	հատ	2
4	Կցաշուրթային Կարճախողովակ Pe100, Dy63, PN16	հատ	2
5	Ռեդուկտոր միջադիր Dy100	հատ	2
6	Ռեդուկտոր միջադիր Dy63	հատ	2
7	Երամաշխիչ Pe100, Dy125x100x100 PN16	հատ	1
8	Անցում Dy 100x63	հատ	1

2.2 ՓՀ-5			
1	Սեղմիչ փական DN100 , PN16	հատ	1
2	Կցաշուրթային Կարճախողովակ Pe100, Dy100, PN16	հատ	1
3	Ռեդուկտոր միջադիր Dy100	հատ	1
2.2 ՓՀ-6			
1	Սեղմիչ փական DN63 , PN16	հատ	1
2	Կցաշուրթային Կարճախողովակ Pe63, Dy100, PN16	հատ	1
3	Ռեդուկտոր միջադիր Dy63	հատ	1
2.3 ԹՀ1,2 (1 հորի համար) ընդհանուր 2 հոր			
1	Երամաշխիչ Pe100, Dy110x110x110 PN16	հատ	1
2	Սեղմիչ փական DN100 , PN16	հատ	2
3	Կցաշուրթային Կարճախողովակ Pe100, Dy110, PN16	հատ	4
4	Ռեդուկտոր միջադիր Dy63	հատ	4
5	Խողովակ PEe100 DN110 PN16	մ	15
6	Անցում Dy 160x100	հատ	2
2.6 Օդաթող հորի տեխնոլոգիական աշխատանքներ			
1	Օդսիեռ	հատ	1
2	Սեղմիչ փական Dy50	հատ	1
3	Դողպատե կցաշուրթ Dy 50, St	հատ	1
4	Դողպատե կարճախողովակ Dy 50, L=0.2մ	հատ	1
5	Դողպատե անցում Dy100 x Dy50	հատ	1
6	Դողպատե երամաշխիչ Dy100	հատ	1
7	Դողպատե կցաշուրթ Dy 100, St	հատ	4
8	Ռեդուկտոր միջադիր Dy 100	հատ	2
6	Անցում Dy 160x100	հատ	2

Կոնսորցիում՝ "ՋՀՀԻ" ՍՊԸ, "Հիդրոէկ" ՍՊԸ		Պայմանագիր՝	ՀՀ-ԱՄ-ԱՀ-ԳՀԽԾՁԲ-83/24
		Պատվիրատու՝ Ապարանի համայնքապետարան	
Ն.Գ.Ճ.	Հ.Թոքմաջյան	Ապարան համայնքի թվով 16 գյուղական բնակավայրերի խմելու ջրի ջրագծերի վերակառուցման ՆՆՓ կազմում Ափնագյուղ բնակավայր	
Նախագծեց	Վ. Թոքմաջյան		
Ստուգեց	Պ.Բալջյան		
		Ծավալներ	Թերթ 21 / Թերթեր 22

G:\.shortcut-targets-by-id\158nxJDBDAJNPC_xY-o368p_B0SUW-hdw\jhhi\1 JHHI\ՆՆՓ Պայմանագրեր\2025\Ապարան\1 Aparan

Բաժին 2. Ափնագյուղ բնակավայրի արտաքին ջրատարի հողային և շինարարական աշխատանքների ծավալները

	Աշխատանքների տեսակները և անվանումը	Չափման միավորը	Քանակ
1	2	3	4
	2.1 Հողային աշխատանքներ		
1	Խրամուղու ծրագծի վրայի բուսաշերտի 150x25սմ շերտի հեռացում և կուտակում մեխանիզմով	$մ^3$	
2	Ջրագծի խրամուղու մշակում V կարգի բնահողերում մեխանիզմով, կողայիցքով	$մ^3$	14
3	Ջրագծի խրամուղու մշակում III կարգի բնահողերում մեխանիզմով, կողայիցքով	$մ^3$	17
4	Խրամուղու լրամշակում ձեռքով, կողայիցքով	$մ^3$	2
5	Ավազի նախասրսրոստոկման 10 սմ շերտի տեղադրում ձեռքով	$մ^3$	2
6	Տելի փափուկ գրունտից պաշտպանիչ շերտի տեղադրում մեխանիզմով (մասնիկներդ մինչև 20 մմ)	$մ^3$	1
7	Խրամուղու հետլիցքի իրականացում տելի գրունտով, մեխանիզմով	$մ^3$	33
8	Ավելցուկ գրունտի հողթեցում տելում, մեխանիզմով	$մ^3$	
9	Բուսախոտի վերականգնում մեխանիզմով	$մ^3$	
	2.2 Տեխնոլոգիական աշխատանքներ		
1	Խողովակ Pe100, Dy 200, PN1 ՄՊա, մոնտաժում	մ	42,5
2	Խողովակ Pe100, Dy75, PN0,8 ՄՊա, մոնտաժում	մ	675
3	Խողովակ Pe100, Dy63, PN0,8 ՄՊա, մոնտաժում	մ	108
4	Խողովակ Pe100, Dy50, PN0,8 ՄՊա, մոնտաժում	մ	230
5	Խողովակ Pe100, Dy40, PN0,8 ՄՊա, մոնտաժում	մ	50
6	Խողովակ Pe100, Dy20, PN0,8 ՄՊա, մոնտաժում	մ	60
7	Անցում Pe100, Dy75x50, PN0,8 ՄՊա	հատ	1
8	Անկյունակ Pe100, 30°, Dy110, PN0,8 ՄՊա	հատ	8
9	Անկյունակ Pe100, 45°, Dy110, PN0,8 ՄՊա	հատ	4
10	Անկյունակ Pe100, 60°, Dy110, PN0,8 ՄՊա	հատ	5
11	Անկյունակ Pe100, 30°, Dy75, PN0,8 ՄՊա	հատ	3
12	Անկյունակ Pe100, 45°, Dy75, PN0,8 ՄՊա	հատ	3
13	Անկյունակ Pe100, 60°, Dy75, PN0,8 ՄՊա	հատ	2
14	Անկյունակ Pe100, 90°, Dy63, PN0,8 ՄՊա	հատ	1
15	Ջրագծի խողովակների փորձարկում և ախտահանում քլորաջրով	մ	3515

Ջրագիծ Ջ2

Հողային աշխատանքներ

1	Խրամուղու մշակում խճի և կոպճի II կարգի բնահողերում էքսկավատորով, կողայիցքով	մ3	508
2	Կիսակոշտ և կոշտ մածուծիկության ճալաքարերի ենթաշերտի մշակում III կարգի բնահողերում էքսկավատորով, կողայիցքով	մ3	1626
3	Խճավազի արմատական տեղադրությամբ V կարգի բնահողերում էքսկավատորով, կողայիցքով	$մ^3$	304
4	Խրամուղու լրամշակում ձեռքով, կողայիցքով	$մ^3$	45
5	Նախապատր. 10 սմ շերտի տեղադրում ձեռքով ավազի խառնուրդից	$մ^3$	147
6	Պաշտպանիչ շերտի տեղադրում մեխանիզմով ավազի	$մ^3$	574
7	Հետլիցքի իրականացում տելի գրունտով, մեխանիզմով	$մ^3$	1677
8	Ավելցուկ բնահողի տեղափոխում թափոնավայր 2կմ	$մ^3$	761
	Շինմոնտաժային աշխատանքներ		
1	Խողովակ Pe63, DN51, PN1,0 ՄՊա, մոնտաժում	մ	2038
2	Անկյունակ Pe100, 90°, Dy110, PN1,0 ՄՊա ????	հատ	10
3	Անկյունակ Pe100, 45°, Dy110, PN1,6 ՄՊա	հատ	10
4	Անկյունակ Pe100, 30°, Dy110, PN1,6 ՄՊա	հատ	5
5	Ջրագծի խողովակների փորձարկում և ախտահանում քլորաջրով	մ	2038

Ջրագիծ Ջ2-1

Հողային աշխատանքներ

1	Խրամուղու մշակում խճի և կոպճի I կարգի բնահողերում էքսկավատորով, կողայիցքով	մ	92
2	կիսակոշտ և կոշտ մախուխիկության ճալաքարերի ենթաշերտի մշակում III կարգի բնահողերում էքսկավատորով, կողայիցքով	$մ^2$	198
3	Խրամուղու մշակումնյն գլաքար պարունակող մինչև 30% IV կարգի բնահողերում էքսկավատորով, կողայիցքով	$մ^3$	152
4	Խրամուղու լրամշակում ձեռքով, կողայիցքով	$մ^3$	6
5	Նախապատր. 10 սմ շերտի տեղադրում ձեռքով ավազի	$մ^3$	26
6	Պաշտպանիչ շերտի տեղադրում մեխանիզմով ավազի	$մ^3$	104
7	Հետլիցքի իրականացում տելի գրունտով, մեխանիզմով	$մ^3$	305
8	Ավելցուկ բնահողի տեղափոխում թափոնավայր 2կմ	$մ^3$	137
	Շինմոնտաժային աշխատանքներ		
1	Խողովակ Pe63, DN51, PN1,0 ՄՊա, մոնտաժում	մ	375
2	Անկյունակ Pe100, 90°, Dy110, PN1,0 ՄՊա ????	հատ	10
3	Անկյունակ Pe100, 45°, Dy110, PN1,6 ՄՊա	հատ	10
4	Անկյունակ Pe100, 30°, Dy110, PN1,6 ՄՊա	հատ	5
5	Ջրագծի խողովակների փորձարկում և ախտահանում քլորաջրով	մ	375

Ջրագիծ Ջ2-2

Հողային աշխատանքներ

1	Խրամուղու մշակում խճաքարային ենթաշերտ V կարգի բնահողերում մասնակի էքսկավատորով, կողայիցքով	մ	4
2	Խճավազային բնահողերի ենթաշերտի մշակում IV կարգի բնահողերում էքսկավատորով, կողայիցքով	$մ^2$	4
3	Խրամուղու մշակում կոշտ և կիսակոշտ մախուխիկության ճալաքարերի Թեկորա-խճաքարեր III կարգի բնահողերում մասնակի հիդրոմուրճով, կողայիցքով	$մ^3$	18
4	ճալաքարա-կոպճավազային բնահողերի մշակում V կարգ	$մ^3$	14
5	Խրամուղու լրամշակում ձեռքով, կողայիցքով	$մ^3$	1
6	Նախապատր. 10 սմ շերտի տեղադրում ձեռքով ավազի խառնուրդից	$մ^3$	3
7	Պաշտպանիչ շերտի տեղադրում մեխանիզմով ավազի խառնուրդից	$մ^3$	14
8	Հետլիցքի իրականացում տելի գրունտով մեխանիզմով	$մ^3$	41
9	Ավելցուկ բնահողի տեղափոխում թափոնավայր 2կմ	$մ^3$	18
	Շինմոնտաժային աշխատանքներ		
1	Խողովակ Pe63, DN51, PN1,0 ՄՊա, մոնտաժում	մ	55
2	Անկյունակ Pe100, 90°, Dy110, PN1,0 ՄՊա ????	հատ	10
3	Անկյունակ Pe100, 45°, Dy110, PN1,6 ՄՊա	հատ	10
4	Անկյունակ Pe100, 30°, Dy110, PN1,6 ՄՊա	հատ	5
5	Ջրագծի խողովակների փորձարկում և ախտահանում քլորաջրով	մ	55

1.2 Ջրագիծ Ջ2-3

Հողային աշխատանքներ

1	Խրամուղու մշակում խճավազային բնահողերում ենթաշերտ IV կարգի բնահողերում մասնակի էքսկավատորով, կողայիցքով	մ	104
2	Կիսակոշտ և կոշտ մածուկության ճալաքարերի ենթաշերտի մշակում III կարգի բնահողերում էքսկավատորով, կողայիցքով	$մ^2$	334
3	Խրամուղու մշակում Բեկորա-խճաքարեր V կարգի բնահողերում մասնակի հիդրոմուրճով, կողայիցքով	$մ^3$	62
4	Խրամուղու լրամշակում ձեռքով, կողայիցքով	$մ^3$	8
5	Նախապատր. 10 սմ շերտի տեղադրում ձեռքով ավազի խառնուրդից	$մ^3$	30
6	Պաշտպանիչ շերտի տեղադրում մեխանիզմով ավազի խառնուրդից	$մ^3$	118
7	Հետլիցքի իրականացում տելի գրունտով, մեխանիզմով	$մ^3$	345
8	Ավելցուկ բնահողի տեղափոխում թափոնավայր 2կմ	$մ^3$	188
	Շինմոնտաժային աշխատանքներ		
1	Խողովակ Pe63, DN51, PN1,0 ՄՊա, մոնտաժում	մ	423
2	Անկյունակ Pe100, 90°, Dy110, PN1,0 ՄՊա ????	հատ	10
3	Անկյունակ Pe100, 45°, Dy110, PN1,6 ՄՊա	հատ	10
4	Անկյունակ Pe100, 30°, Dy110, PN1,6 ՄՊա	հատ	5
5	Ջրագծի խողովակների փորձարկում և ախտահանում քլորաջրով	մ	423

Ջրագիծ Ջ3

Հողային աշխատանքներ

1	Խրամուղու մշակում խճավազային բնահողերում ենթաշերտ IV կարգի բնահողերում մասնակի էքսկավատորով, կողայիցքով	մ	63
2	Կիսակոշտ և կոշտ մածուկության ճալաքարերի ենթաշերտի մշակում III կարգի բնահողերում էքսկավատորով, կողայիցքով	$մ^2$	203
3	Խրամուղու մշակում խճավազային արմատական տեղադրմամբ V կարգի բնահողերում մասնակի հիդրոմուրճով, կողայիցքով	$մ^3$	38
4	Խրամուղու լրամշակում ձեռքով, կողայիցքով	$մ^3$	6
5	Նախապատր. 10 սմ շերտի տեղադրում ձեռքով ավազի խառնուրդից	$մ^3$	18
6	Պաշտպանիչ շերտի տեղադրում մեխանիզմով ավազի	$մ^3$	65
7	Հետլիցքի իրականացում տելի գրունտով, մեխանիզմով	$մ^3$	217
8	Ավելցուկ բնահողի տեղափոխում թափոնավայր 2կմ	$մ^3$	91
	Շինմոնտաժային աշխատանքներ		
1	Խողովակ Pe63, DN51, PN1,0 ՄՊա, մոնտաժում	մ	259
2	Անկյունակ Pe100, 90°, Dy110, PN1,0 ՄՊա ????	հատ	10
3	Անկյունակ Pe100, 45°, Dy110, PN1,6 ՄՊա	հատ	10
4	Անկյունակ Pe100, 30°, Dy110, PN1,6 ՄՊա	հատ	5
5	Ջրագծի խողովակների փորձարկում և ախտահանում քլորաջրով	մ	259

Ջրագիծ Ջ4

Հողային աշխատանքներ

1	Խրամուղու մշակում խճավազային բնահողերում ենթաշերտ	մ	58
2	Կիսակոշտ և կոշտ մածուկության ճալաքարերի ենթաշերտի մշակում III կարգի բնահողերում էքսկավատորով, կողայիցքով	$մ^2$	187
3	Խրամուղու մշակում խճավազային արմատական տեղադրմամբ V կարգի բնահողերում մասնակի հիդրոմուրճով, կողայիցքով	$մ^3$	35
4	Խրամուղու լրամշակում ձեռքով, կողայիցքով	$մ^3$	6
5	Նախապատր. 10 սմ շերտի տեղադրում ձեռքով ավազի	$մ^3$	16
6	Պաշտպանիչ շերտի տեղադրում մեխանիզմով ավազի	$մ^3$	56
7	Հետլիցքի իրականացում տելի գրունտով, մեխանիզմով	$մ^3$	205
8	Ավելցուկ բնահողի տեղափոխում թափոնավայր 2կմ	$մ^3$	73
	Շինմոնտաժային աշխատանքներ		
1	Խողովակ Pe63, DN51, PN1,0 ՄՊա, մոնտաժում	մ	239
2	Անկյունակ Pe100, 90°, Dy110, PN1,0 ՄՊա ????	հատ	10
3	Անկյունակ Pe100, 45°, Dy110, PN1,6 ՄՊա	հատ	10
4	Անկյունակ Pe100, 30°, Dy110, PN1,6 ՄՊա	հատ	5
5	Ջրագծի խողովակների փորձարկում և ախտահանում քլորաջրով	մ	239

Ջրագիծ Ջ5

Հողային աշխատանքներ

1	Խրամուղու մշակում խճավազային բնահողերում ենթաշերտ IV կարգի բնահողերում մասնակի էքսկավատորով, կողայիցքով	մ	60
2	Կիսակոշտ և կոշտ մածուկության ճալաքարերի ենթաշերտի մշակում III կարգի բնահողերում էքսկավատորով, կողայիցքով	$մ^2$	193
3	Խրամուղու մշակում խճավազային արմատական տեղադրմամբ V կարգի բնահողերում մասնակի հիդրոմուրճով, կողայիցքով	$մ^3$	36
4	Խրամուղու լրամշակում ձեռքով, կողայիցքով	$մ^3$	6
5	Նախապատր. 10 սմ շերտի տեղադրում ձեռքով ավազի	$մ^3$	17
6	Պաշտպանիչ շերտի տեղադրում մեխանիզմով ավազի	$մ^3$	51
7	Հետլիցքի իրականացում տելի գրունտով, մեխանիզմով	$մ^3$	220
8	Ավելցուկ բնահողի տեղափոխում թափոնավայր 2կմ	$մ^3$	68
	Շինմոնտաժային աշխատանքներ		
1	Խողովակ Pe63, DN51, PN1,0 ՄՊա, մոնտաժում	մ	247
2	Անկյունակ Pe100, 90°, Dy110, PN1,0 ՄՊա ????	հատ	10
3	Անկյունակ Pe100, 45°, Dy110, PN1,6 ՄՊա	հատ	10
4	Անկյունակ Pe100, 30°, Dy110, PN1,6 ՄՊա	հատ	5
5	Ջրագծի խողովակների փորձարկում և ախտահանում քլորաջրով	մ	247

Ծանոթություն

Անցումը միջպոտական ճանապարհ տակով իրականացվում էգոյություն ունեցող ստորգետնյա պատյանի միջով: Եթե շինարարողության ժամանակ պարզվի որ պատյանի տրամագիծը ավելի փոքր, որպիսզի 160մմ տրամագծով խողովակը հնարավոր լինի անցկացնել դրա միջով ապա անցումը L= 10-12մ պետք է իրականացվի առավել փոքր տրամագիծ ունեցող խողովակով:

Կոնսորցիում՝ "ՋՀՀԻ" ՍՊԸ, "Հիդրոէկ" ՍՊԸ		Պայմանագիր՝	ՀՀ-ԱՄ-ԱՀ-ԳՀԽԾՁԲ-83/24
		Պատվիրատու՝ Ապարանի համայնքապետարան	
Ն.Գ.Ճ.	Հ.Թոքմաջյան	Ապարան համայնքի թվով 16 գյուղական բնակավայրերի խմելու ջրի ջրագծերի վերակառուցման ՆՆՓ կազմում Ափնագյուղ բնակավայր	
Նախագծեց	Վ. Թոքմաջյան		
Ստուգեց	Պ.Բալջյան		
		Ծավալներ	Թերթ / Թերթեր
			22 / 22